hansgrohe

Podręcznik sprzedaży

Kompetentne doradztwo i projektowanie zlewozmywaków i baterii kuchennych

Asortyment hansgrohe do kuchni

Dział handlowy hansgrohe
Telefoniczne zapytania odnośnie produktów
i terminów realizacji zamówień.

Godziny pracy działu handlowego
Od poniedziałku do piątku:
W godzinach 8:00–16:00
Infolinia: 801 011 299
Fax: 61 816 86 09
Email: sprzedaz @hansgrohe.pl

Serwis mistrzowski hansgrohe
W kwestiach pytań technicznych służą Ci wiedzą i konkretnym wsparciem doświadczeni specjaliści branży sanitarnej dysponujący solidnym know-how na temat całego asortymentu produktów hansgrohe. Dostarczanie usług serwisowych i części zamiennych odbywa się w najszybszy możliwy sposób.

Godziny pracy działu serwisu
Od poniedziałku do piątku:
W godzinach 8:00–16:00
Infolinia: 801 011 299
Fax: 61 816 86 09
Email: serwis@hansgrohe.pl

Gwarancja posprzedażowa hansgrohe
Przez 10 lat od momentu zakupu możesz zamówić wszystkie części zamienne. W ten sposób masz pewność i bezpieczeństwo, także w przypadku projektów zrealizowanych w dalszej przeszłości.

Spis treści

6 hansgrohe Tradycja
7 hansgrohe Historia kuchni
8 hansgrohe Design
9 hansgrohe Jakość
10 hansgrohe Referencje
11 hansgrohe Serwis
12 Przegląd asortymentu

16 **Zlewozmywaki w zestawach Combi i pojedyncze**
18 Wzornictwo i wykonanie
20 Funkcja zlewozmywaka

24 **Zlewozmywaki w zestawach Combi C71**
26 Przegląd
28 Elementy składowe
30 Wskazówki montażowe
34 Zlewozmywaki w zestawach Combi

40 **Zlewozmywaki kuchenne S71**
42 Przegląd
44 Zlewozmywak kuchenny 450
46 Zlewozmywaki podblatowe do podbudowy 400, 450 i 500
48 Zlewozmywak kuchenny 450 z ociekaczem
50 Zlewozmywak kuchenny 660
52 Zlewozmywak kuchenny 180/450
54 Zlewozmywak kuchenny 370/370

58 **Baterie kuchenne**
60 Przegląd
62 Technologia Select
64 ComfortZone
65 Technologie kuchenne
66 Seria 71 Select 2-otworowa
70 Seria 71 Select
72 Seria 71
74 Seria 51 Select
76 Seria 51
78 Seria 52
80 Seria 53
82 Seria 41

Kuchnia – przestrzeń pełna doznań

W wielu domach kuchnia od dłuższego już czasu jest w centrum uwagi. Jest miejscem, w którym spotykamy się z rodziną i przyjaciółmi, po to aby wspólnie spełniać się kreatywnie, celebrować przyjemności i dobrze się bawić. Jednocześnie kuchnia jest miejscem, w którym woda gra główną rolę.

Nasze zlewozmywaki i baterie kuchenne przyczyniają się do tego, że ta przestrzeń nabiera dodatkowej wartości w aspekcie estetyki, funkcjonalności i jakości. Ponieważ misją hansgrohe jest tworzenie produktów, które budzą zachwyt inteligencją rozwiązań technicznych, jakością wykonania i indywidualizmem wzornictwa. Właśnie dlatego podczas pracy nad rozwojem naszych innowacyjnych produktów inspirują nas marzenia, pragnienia i wyobraźnia naszych klientów.

W ten sposób powstają atrakcyjne zlewozmywaki kuchenne, które urzekają minimalistycznym wzornictwem i intuicyjną obsługą, a także baterie kuchenne w rozmaitych wariantach, dzięki którym spełnienie najbardziej osobistych preferencji i oczekiwań staje się możliwe w najdrobniejszym szczególe. Wszystkiemu temu przyświeca wizja i cel, aby życie w przestrzeni kuchni uczynić tak przyjemnym, jak to tylko możliwe.

hansgrohe. Meet the beauty of water.

QUALITY
Made by Hansgrohe
DESIGNED FOR LIFE

Jakość wynikająca z tradycji

Jesteśmy zawsze przy Tobie. Możesz zatem zaufać na dobre naszej obietnicy jakości Made by hansgrohe.

Design

Wzornictwo – stworzone przez hansgrohe

W kooperacji z Phoenix Design powstają produkty, które wyznaczają nowe standardy tak w aspekcie estetyki jak i funkcjonalności.

5 LAT GWARANCJA

Gwarancja zadowolenia klientów

Aby móc na wszystkie nasze produkty udzielić 5-letniej gwarancji producenta, ustawiamy sobie poprzeczkę zawsze wysoko.

Firma Hansgrohe

Od początku wyznaczamy kierunek rozwoju kultury korzystania z wody

Hans Grohe nie zadowalał się status quo, ponieważ wiedział: Tylko z takim nastawieniem można tworzyć rzeczy nowe, niezwykłe i przełomowe. W czasach, gdy dopiero kiełkowały pierwsze pomysły o prywatnych łazienkach, a codzienny prysznic jeszcze był utopią, on tworzył już pierwsze główki prysznicowe. W ten sposób wyznaczał nowe standardy łazienkowe – dalece szerzej zakrojone niż granice Schwarzwaldu. Z 34 filiami, 21 biurami handlowymi i na rynkach w 143 krajach na wszystkich kontynentach oraz globalną dostępnością swoich produktów, marka hansgrohe uchodzi obecnie za jednego z nielicznych globalnych graczy branży sanitarnej. Tak jak kiedyś, tak i dziś, nasze przedsiębiorstwo realizuje większość swojej produkcji w Schiltach i Offenburgu – jest to nasz wyraz wierności standardom made in Germany i wartościom, którymi żyjemy w hansgrohe. Jedną z najważniejszych wartości firmy jest podejmowanie społecznej odpowiedzialności. W ten sposób Grupa hansgrohe to jeden z liderów branży w dziedzinie odpowiedzialności społecznej, ekologii i ochrony klimatu. Wyraża się to poprzez produkty oszczędzające wodę i energię, a także inteligentne systemy do recyclingu, ekologiczne technologie produkcji oraz udział w globalnych projektach ochrony środowiska i edukacji na rzecz odpowiedzialnego korzystania z zasobów wody.

Od 1901 roku hansgrohe tradycyjnie jest o krok dalej w stosunku do swoich czasów

hansgrohe Historia kuchni

Kamienie milowe w kuchni

Bateria hansgrohe to nie jest zwykły kran. Każda sztuka zawiera w sobie cząstkę przyszłości kuchennego wzornictwa. Już w 1982 roku marka hansgrohe postawiła akcenty w dziedzinie technologii i formy pod postacią linii Allegroh. W następstwie tego pojawiło się wiele kolejnych innowacji i wynalazków; zostały ustanowione standardy w aspekcie formy i funkcjonalności – dowodzą tego niezliczone nagrody i wyróżnienia. Ten sukces w naturalny sposób zobowiązuje. Teraz nasz asortyment kuchenny powiększył się o zlewozmywaki kuchenne ze stali szlachetnej, których wzornictwo jest przebojem w każdej kuchni. W kompletach z bateriami zlewozmywaki kuchenne nabierają spójnego wzorniczo charakteru niespotykanego nigdy dotąd. Także w przyszłości hansgrohe będzie zachwycać innowacjami.

1982

1. Jednouchwytowa bateria kuchenna z wyciąganą wylewką prysznicową

2006

Więcej komfortu w podstawowym segmencie cenowym dzięki wysokiej wylewce

2009

Wysoka funkcjonalność w połączeniu z pałąkową wylewką

2014

Na całym świecie numer 1. Bateria kuchenna z funkcją Select

2016

Bateria kuchenna i zlewozmywak tworzą spójną całość

Nagrodzone za wybitne wzornictwo

Doskonała przyjemność z wody dzięki doskonałej formie

Dla nas design nie jest kwestią gustu, lecz wyrazem nastawienia – a nawet pasją. Dlatego ciągle na nowo możemy cieszyć się międzynarodowymi nagrodami: Firma hansgrohe SE ze swoimi markami hansgrohe i AXOR uplasowała się na 10. miejscu w rankingu IF 2016 i dzięki temu jest numerem 1 branży sanitarnej. Ponad 491 wyróżnień w 50 konkursach poświęconych wzornictwu czyni nas jednym z najczęściej nagradzanych za wzornictwo przedsiębiorstw na rynku sanitarnym. Przy tym jednak design nigdy nie jest dla nas celem samym w sobie, lecz wyrazem równowagi pomiędzy formą i funkcją. W poszukiwaniu inteligentnego rozwiązania tworzymy prysznice i armaturę, których wyjątkowa jakość służy przyjemności w długofalowej perspektywie.

Jednouchwytowa bateria kuchenna z wyciąganą wylewką

2014

Select Jednouchwytowa bateria kuchenna z wyciąganą wylewką

2014

Select Jednouchwytowa bateria kuchenna z wyciąganą wylewką

2015

Select Jednouchwytowa bateria kuchenna z wyciąganą wylewką

2015

Select Jednouchwytowa bateria kuchenna z wyciąganą wylewką

2015

Manfred Dorn, Tom Schönherr, Andreas Haug i Harald Lutz (od lewej)

Laureaci wielu nagród: Phoenix Design

Zespół Phoenix Design od wielu lat nadaje kształt produktom firmy Hansgrohe: Andreas Haug, Tom Schönherr, Manfred Dorn i Harald Lutz. Ich miarą udanego projektu jest zadowolenie ludzi, którzy korzystają z zaprojektowanych przez nich produktów. Choć wolą tworzyć w cieniu, zdumiewający deszcz nagród, którym cieszy się ich biuro, jest dla nich źródłem ogromnej satysfakcji.

Zdjęcie: Phoenix Design

Dlaczego hansgrohe

Jakość, na którą możesz liczyć

W hansgrohe stawiamy na niemiecki know-how i osiągamy w ten sposób najwyższą jakość w aspekcie formy i funkcji. Made in Germany jest i pozostanie naszą receptą na sukces: Niemal wszystkie produkty powstają w naszym kraju. Wyzwaniem, które sobie stawiamy, jest dostarczanie naszym klientom długowiecznych rozwiązań wyznaczających standardy w aspekcie funkcjonalności i jakości – poświęcamy temu całą swoją pracę. Marka hansgrohe oferuje Ci jakość, którą możesz przekazać bezpośrednio swoim klientom. I która zapewnia długotrwałe zadowolenie.

QUALITY
Made by Hansgrohe
DESIGNED FOR LIFE

Jakość ze Schwarzwaldu: Od 1901 roku ludzie na całym świecie ufają długowiecznym produktom najwyższej jakości ze Schwarzwaldu. Chociaż od złożenia firmy Hansgrohe minęło już 115 lat, 80% naszej produkcji wciąż odbywa się w Niemczech. Od samego początku korzyść i przyjemność naszych klientów są dla nas na pierwszym planie, dlatego perfekcja w aspekcie formy i funkcji jest naszym standardem. Temu podporządkowujemy wszystkie nasze starania z równym zaangażowaniem, jak w pierwszych dniach istnienia firmy.

5 LAT GWARANCJA

Najwyższe standardy: Dlatego w hansgrohe znajdują zastosowanie wyłącznie najwyższej jakości materiały odpowiednie dla wody pitnej. Sprawdzone w długotrwałych testach, aby sprostać wszystkim wymogom bezpieczeństwa w łazience. Dostosowanie do obowiązujących norm i optymalne precyzyjne dopasowanie wszystkich części to gwarancja płynnej i wygodnej funkcjonalności przez długie lata. Stworzone przez nas autorskie wytyczne dotyczące bezpieczeństwa produktów najczęściej przerastają branżowe standardy. Dlatego naszym klientom udzielamy dobrowolnej 5-letniej gwarancji producenta na nasze produkty.

Design

Wzornictwo na całe życie: hansgrohe należy do wiodących pomysłodawców branży. Pracujemy na to miano wspólnie z projektantami o światowej renomie, aby nieustannie wyznaczać nowe standardy dzięki nowoczesnym produktom o ponadczasowej wartości. W hansgrohe jesteśmy przekonani o tym, że doskonałe wzornictwo jest ponad szybko przemijającymi trendami i dzięki temu gwarantuje inwestycyjne bezpieczeństwo.

SERWIS

Zadowolenie klienta w centrum uwagi: Pragniemy, aby Tobie realizacja projektów i Twoim klientom – użytkowanie naszych produktów dostarczało równie wiele radości, jak nam ich tworzenie. Rozwijamy nasze produkty w oparciu o potrzeby naszych klientów i dlatego to właśnie potrzebom klientów poświęcamy nieustanną uwagę. Ten współczesny duch wynalazcy w połączeniu z naszym bogatym w tradycję know-how stwarza fundament dla przedsiębiorstwa, którego sukces wykracza daleko w przyszłość.

Inicjator branżowych innowacji: Dzięki naszym nowym produktom, których wiek nie przekracza 3 lat, osiągamy w hansgrohe 30 % naszych obrotów. Za sprawą tego wysokiego wskaźnika witalności nasze przedsiębiorstwo, jako specjalista branży sanitarnej jest jednym z liderów innowacji w branży. Wszystko, co zostało w hansgrohe wymyślone i stworzone, spotyka się z ogromnym aplauzem na całym świecie. Jako kuźnia pomysłów ze Schwarzwaldu spoglądamy wstecz na imponującą ilość zrealizowanych innowacji. Niektóre z tych pomysłów stałysię częścią historii branży sanitarnej.

ECO SMART

Z myślą o środowisku: Odpowiedzialność społeczna, ochrona środowiska i klimatu przyświecają całej działalności hansgrohe. Nasze projekty ochrony środowiska na skalę globalną i nasza działalność informacyjna wokół tematu dbałości o naturalne zasoby wody przyczyniają się do poprawy sytuacji ekologicznej na całym świecie. Sami w procesie naszej produkcji korzystamy z odnawialnych źródeł energii, wydajnych systemów recyklingu i odzyskiwania ciepła w celu redukcji emisji CO_2. Wybierając hansgrohe wybierasz długowieczną jakość z ekologicznie odpowiedzialnego źródła.

Międzynarodowe referencje inwestycyjne

Na całym świecie jak w domu

QUALITY
Made by Hansgrohe
DESIGNED FOR LIFE

Na całym świecie inwestorzy we współpracy z architektami realizują wymagające projekty. W takich projektach inteligentne rozwiązania w zakresie korzystania z wody są koniecznością. Te produkty ze Schwarzwaldu wnoszą do zachwycających apartamentów i prywatnych rezydencji, odczuwalną wartość dodaną w zakresie wzornictwa i komfortu. Więcej inspirujących przykładów na ten temat znajdziesz na naszej innowacyjnej platformie dotyczącej projektowania łazienki: http://ispecify.hansgrohe.com

Sandton Skye, Johannesburg
Produkty hansgrohe:
M411-H260 Jednouchwytowa bateria kuchenna 260

Zdjęcia: Jayd Designs/Ben Bergh

The Okura Prestige Bangkok, Bangkok
Produkty hansgrohe:
M5216-H220 Jednouchwytowa bateria kuchenna 220

Zdjęcia: Grande Centre Point Terminal 21 Bangkok

Country Towers Mérida, Meksyk
Produkty hansgrohe:
M411-H260 Jednouchwytowa bateria kuchenna 260

Zdjęcia: Country Towers Mérida/Inmobilia Mexico

Dom N, Moskwa
Produkty hansgrohe:
M5216-H220 Jednouchwytowa bateria kuchenna 220

Zdjęcia: JHaus-N A4-Architekten/Dmitry Chebanenko

Oferta usług serwisowych, które oferują realną wartość dodaną

Partner w zakresie jakości: przy wsparciu naszego bogatego doświadczenia oferujemy Ci szerokie spektrum usług. Od serwisu przez szkolenia produktowe po doradztwo w zakresie projektów specjalistycznych oraz marketing Twoich usług. Zawsze możesz korzystać z naszej kompleksowej kompetencji. W internecie oddajemy do Twojej dyspozycji wiele informacji przydatnych podczas projektowania łazienki, np. rysunki wymiarowe, pliki 3D itp.
http://pro.hansgrohe.pl

Wsparcie w terenie

Nasi przedstawiciele handlowi są dla Ciebie kompetentnymi rozmówcami do bezpośredniego kontaktu w miejscu, w którym jesteś.

Dział obsługi klienta

Nasz Dział obsługi klienta jest do Twojej dyspozycji; skontaktuj się za pośrednictwem telefonu, emaila lub faxu.

Godziny pracy działu obsługi klienta
Od poniedziałku do piątku:
W godzinach 8:00–16:00
Infolinia: 801 011 299
Fax: 61 816 86 09
Email: sprzedaz@hansgrohe.pl

Dział serwisu

Nasi specjaliści z działu serwisu to doświadczeni eksperci, którzy są gotowi pomóc Ci we wszelkich kwestiach technicznych. W przypadku tematów trudnych do wyjaśnienia drogą elektroniczną lub przez telefon istnieje możliwość konsultacji osobistej z przedstawicielem serwisu.
Godziny pracy działu serwisu
Od poniedziałku do piątku:
W godzinach 8:00–16:00
Infolinia: 801 011 299
Fax: 61 816 86 09
Email: serwis@hansgrohe.pl

Wsparcie projektów

Masz przed sobą etap projektowania jednej lub wielu kuchni i potrzebujesz wsparcia w przygotowaniu projektu lub przetargu? Nasz dział doradztwa projektowego chętnie przyjdzie Ci z pomocą.

Godziny pracy:
Od poniedziałku do piątku:
W godzinach: 8:00-16:00
Infolinia: 801 011 299
Fax: 61 816 86 09
Email: info@hansgrohe.pl

Kompleksowe wsparcie klienta

hansgrohe podejmuje wszelkie działania aby spełniać Twoje oczekiwania. Ekspresowa ścieżka dostaw,10 lat gwarancji dostępności części zamiennych i 5 lat gwarancji producenta – to wszystko należy do naszego standardu.

Aquademia

Ekspozycja umożliwia obejrzenie wielu produktów z oferty. Aranżacje inspirują nowoczesne rozwiązania w przestrzeni łazienki.

hansgrohe Zlewozmywaki w zestawach Combi i pojedyncze

W zestawach Combi i pojedynczo – nowy asortyment zlewozmywaków

Zestawy Combi

- Innowacyjne kompleksowe rozwiązania, które są nie tylko funkcjonalne, ale także współgrają ze sobą harmonijnie pod względem wzornictwa
- Technologia Select z przyciskiem obsługi z przodu zlewozmywaka umożliwia łatwą i wygodną pracę
- Najwyższej jakości i stabilne materiały oraz dodatkowy element prowadnicy węża to gwarancja długowieczności kuchennego zlewozmywaka w zestawie Combi
- Znacznie prostsze projektowanie w porównaniu ze standardowymi zlewozmywakami: Zestaw Combi zawiera wszystkie niezbędne komponenty
- Dyskretny przelew dzięki umiejscowieniu z boku

Zestawy Combi znajdziesz od strony 24

Zlewozmywaki kuchenne

- Rozmaite możliwości wbudowania i zestawów dla indywidualnych realizacji kuchennych
- Możliwość połączenia z każdą baterią kuchenną
- W przypadku każdego zlewozmywaka wbudowanie jest możliwe zarówno w jednej linii z kuchennym blatem lub powyżej niego. Oprócz tego dostępne są także warianty podblatowe
- Minimalistyczne wzornictwo, które komponuje się perfekcyjnie w nowoczesnych wnętrzach kuchennych
- Zlewozmywaki kuchenne z ręcznie spawanej stali szlachetnej
- Dzięki grubości stali szlachetnej wynoszącej 1 mm i wzmocnieniu podstawy pod baterię nasze zlewozmywaki kuchenne cechuje stabilność, najwyższa jakość i długowieczność

Zlewozmywaki kuchenne znajdziesz od strony 40

hansgrohe Baterie kuchenne

Szeroki asortyment baterii kuchennych

Baterie kuchenne

- Większy komfort obsługi dzięki technologii Select z przyciskiem na wyciąganej wylewce
- Wyciągane wylewki prysznicowe dzięki instalacji sBox można wyciągnąć na długość nawet 76 cm, co odczuwalnie zwiększa zakres działania w strefie zlewozmywaka
- ComfortZone oferuje więcej swobody działania dzięki szczególnie wysokim wylewkom i funkcji obrotu baterii
- Minimalistyczne wzornictwo, które komponuje się perfekcyjnie w nowoczesnych wnętrzach kuchennych
- Szlachetne materiały i solidne wykonanie to gwarancja najwyższej jakości przez długie lata
- Wielokrotnie nagradzane wzornictwo – dla większej zmysłowości w kuchni
- Powierzchnie w estetyce stali szlachetnej lub w klasycznym kolorze chrom
- Różne kategorie cenowe i warianty wzornictwa

Baterie kuchenne znajdziesz od strony 58

SHOPPING LIST
- coffee
- water
- milk
- red wine
- tea
- dog food

ZLEWOZMYWAKI W ZESTAWACH COMBI I POJEDYNCZE

Wzornictwo i wykonanie na najwyższym poziomie:
Zlewozmywaki w zestawach Combi C71 | Zlewozmywaki kuchenne S71 | Instalacja

Zlewozmywaki kuchenne

Rozwiązania kuchenne przemawiające do serca i rozumu

Po pierwsze – zlewozmywak musi być funkcjonalny i długowieczny. Kiedy do tego dodamy dobre wzornictwo, przepis na kuchnię marzeń jest gotowy. Nowe zlewozmywaki marki hansgrohe łączą w sobie wszystkie te zalety. Ręcznie spawana stal szlachetna stanowi bazę. Swoje przejrzyste wzornictwo nasze zlewozmywaki kuchenne zawdzięczają kwadratowej formie podstawowej, dzięki czemu minimalistyczne wzornictwo pasuje idealnie do nowoczesnych kuchni. Szeroki rant zlewozmywaka jest niepowtarzalny pod względem estetyki. Dzięki niemu zlewozmywak i wylewka oraz opcjonalnie element obsługi tworzą estetyczną całość.

Wzornictwo strefy kuchennego zlewozmywaka

Nowy standard wzornictwa w kuchni

Wspólnie z Phoenix Design firma hansgrohe po raz pierwszy w całej historii swojego istnienia stworzyła serię innowacyjnych zlewozmywaków kuchennych, które rewolucjonizują branżę kuchenną pod względem swojego wzornictwa, funkcjonalności i możliwości obsługi. Współgrające ze sobą zalety zlewozmywaków kuchennych ze stali szlachetnej, nowoczesne minimalistyczne wzornictwo i najwyższa jakość czynią je długowiecznym elementem wyposażenia kuchni. Za sprawą szerokiego wyboru wielkości i rozmaitych wariantów montażu ten zlewozmywak kuchenny można zaaranżować w każdej kuchni.

Wzornictwo: Szeroki rant zlewozmywaka w kształcie litery L przyciąga w kuchni wszystkie spojrzenia.

Ponadczasowość: Minimalistyczne wzornictwo i kwadratowa forma podstawowa zapewniają przejrzystość na całej linii.

Indywidualizm: Szeroki wybór kształtów i rozmiarów zlewozmywaków to możliwość dopasowania do każdej aranżacji kuchennej.

Wytwarzanie zlewozmywaków kuchennych

Jakość, którą miło się ogląda

Stabilność: Stal szlachetna jest wytrzymała i odporna na działanie agresywnych substancji, takich jak kwasy owocowe.

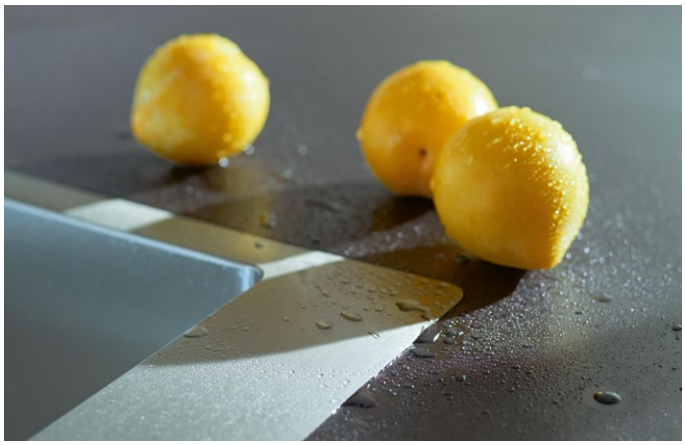

Harmonia: Za sprawą dopasowanej instalacji przejście pomiędzy zlewozmywakiem i blatem kuchennym jest niemal niezauważalne.

Szlachetna jakość: Wykonane ze stali szlachetnej o grubości 1 mm zlewozmywaki błyszczą jakością wykonania dzięki swoim precyzyjnie wykończonym krawędziom i 10 mm zaokrągleniom narożników.

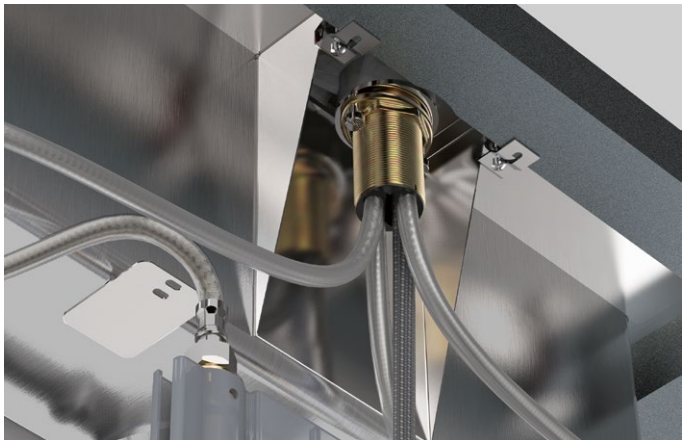

Kąt wzmacniający: Dla niezawodnej stabilizacji baterii wszystkie zlewozmywaki wyposażono w kąt wzmacniający i podwójną grubość materiału – dzięki temu bateria już nigdy więcej nie będzie zbyt luźno umocowana.

Zalety i korzyści

- Zlewozmywaki ze stali szlachetnej harmonizują z każdą aranżacją kuchenną i pasują do każdej baterii w powierzchni w kolorze stal szlachetna i chrom
- Instalacja zlewozmywaków jest łatwa, ponieważ są one lżejsze od wszystkich innych zlewozmywaków wykonanych z innych materiałów
- Precyzyjne i wykonane z najwyższą dbałością powierzchnie i krawędzie
- Dokładnie wykończone powierzchnie i precyzyjne 10 mm zaokrąglenia kątów niezwykle ułatwiają pielęgnację
- Stal szlachetna nie rdzewieje, jest odporna na temperaturę i higieniczna

Funkcja zlewozmywaka

2 innowacyjne funkcje dla intuicyjnej obsługi

Zlewozmywak to centralny punkt w każdej kuchni i właśnie dlatego każda czynność przy nim powinna iść z lekkością. Marka hansgrohe oferuje zlewozmywaki które są inne od wszystkich pod względem sposobu obsługi i funkcjonalności. Innowacyjne zlewozmywaki powstały na bazie nowej koncepcji obsługi, która rozdziela strumień wody i elementy nim sterujące. Zapewnia to ergonomiczne cykle pracy, a przy powtarzających się czynnościach wystarczy dotknięcie przycisku, aby kontynuować pracę przy raz ustawionej temperaturze wody i objętości strumienia. Dzięki temu rutynowe działania idą szybko i łatwo jak z płatka. Całą tę nową funkcjonalność znajdziesz naturalnie także w zlewozmywakach w zestawach Combi.

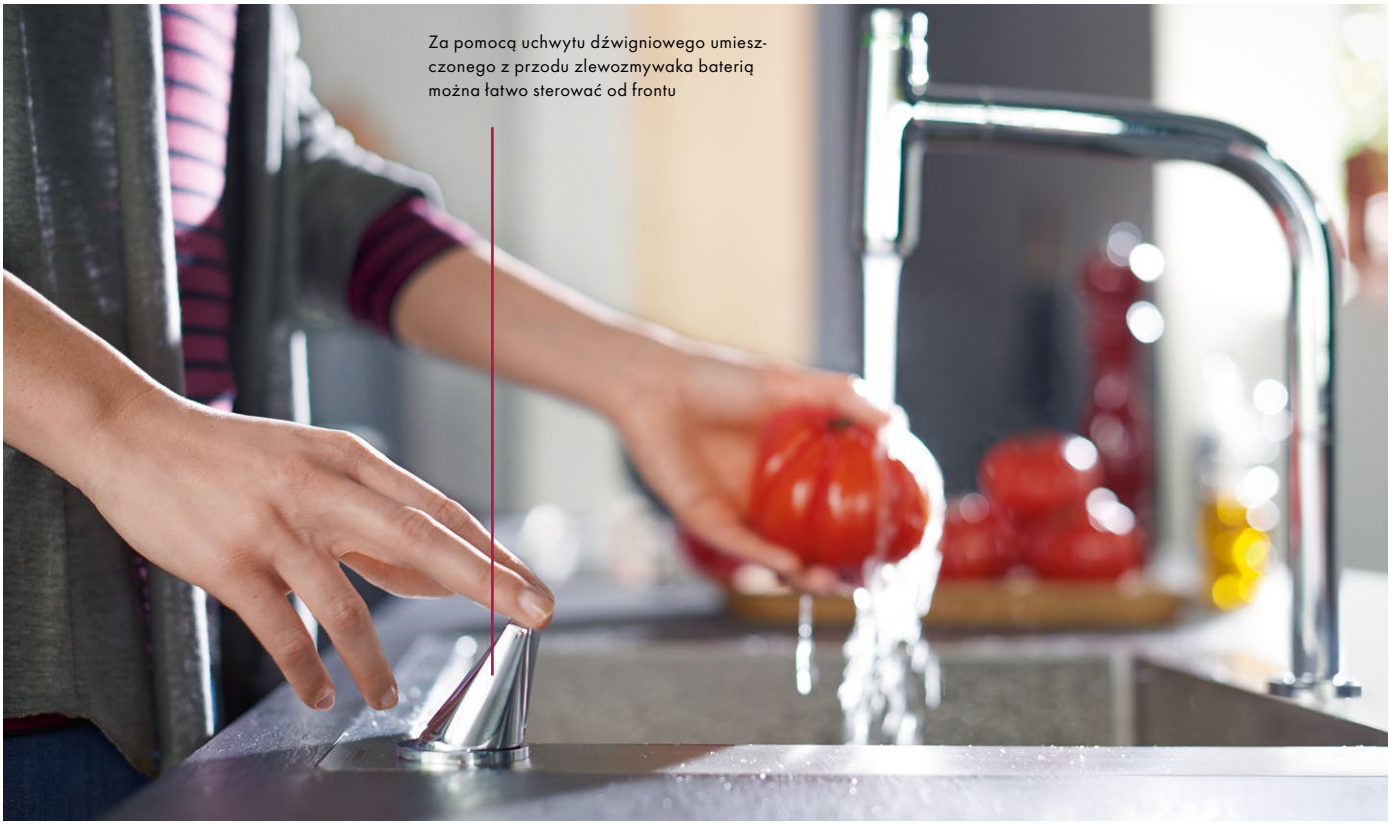

Za pomocą uformowanego w sposób przemyślany pod względem ergonomii uchwytu można wygodnie sterować objętością strumienia i temperaturą wody.

Regulacja temperatury wody odbywa się za pomocą obrotu ergonomicznego uchwytu.

Zmieniając ustawienie uchwytu dźwigniowego można zmieniać objętość strumienia.

Elastyczność: Wszystkie zadania stają się łatwiejsze dzięki połączeniu intuicyjnego przycisku Select i praktycznej wyciąganej wylewki – dla większego komfortu w kuchni.

Wodę możesz włączać i wyłączać nawet wtedy, gdy masz zajęte ręce – wygodnie za pomocą nadgarstka lub przedramienia.

Naciskając przycisk obsługi można włączać i wyłączać strumień wody.

Przekręcając przycisk obsługi można otworzyć lub zamknąć odpływ wody.

Wyciągana wylewka zwiększa zakres działania. Dzięki sBox wąż jest precyzyjnie prowadzony i chroniony przed uszkodzeniami. Za dotknięciem przycisku Select umieszczonego na rancie zlewozmywaka można włączać i wyłączać wodę. Uchwyt pozostaje w pozycji otwartej zapamiętując objętość strumienia i temperaturę wody.

Zalety i korzyści

- Prosta i intuicyjna obsługa, np. poprzez dotknięcie wierzchem dłoni, oferuje więcej swobody działania i pomaga świadomie korzystać z zasobów wody
- Wyjątkowa w swoim rodzaju filozofia korzystania z wody: proste włączanie i wyłączanie z dokładnością co do sekundy
- Dzięki technologii Select bateria i zlewozmywak tworzą zgraną całość
- Ergonomiczne uniwersalne wzornictwo umożliwia łatwą i niezawodną obsługę bez względu na wiek użytkownika
- Zakres działania do 76 cm – dzięki wyciąganej wylewce i sBox
- Objętość strumienia i temperaturę wody można wstępnie ustawić zgodnie z indywidualną potrzebą i upodobaniem

ZLEWOZMYWAKI W ZESTAWACH COMBI C71

Zlewozmywaki w zestawach Combi które tworzą perfekcyjną całość
450 | 660 | 180/450 | 370/370

hansgrohe Zlewozmywaki w zestawach Combi C71

Zgrany duet pod względem estetyki i funkcjonalności

Dzięki zlewozmywakom w zestawach Combi istnieje pasujące pod względem wielkości i funkcji rozwiązanie dla każdej kuchni, które w połączeniu z harmonizującą baterią tworzy nowoczesną całość. Połączenie jakości, wzornictwa i funkcjonalności czyni zlewozmywaki w zestawach Combi nowym przebojem w kuchni.

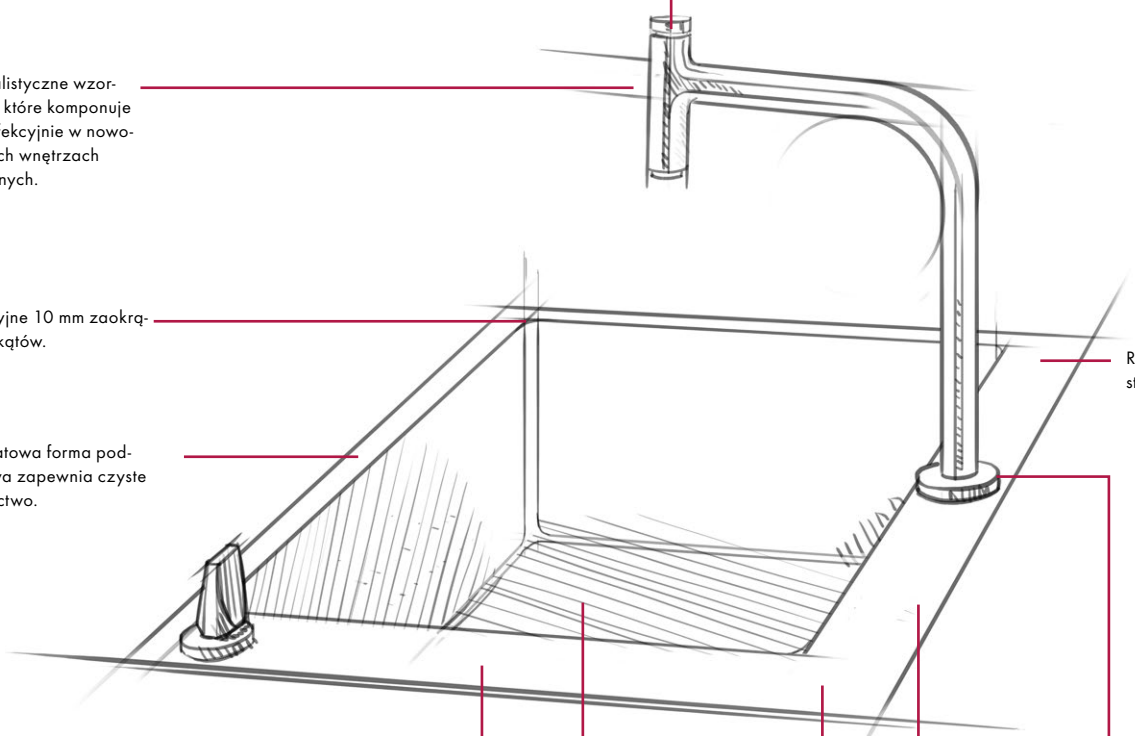

Przycisk Select dla intuicyjnego włączania i wyłączania wody.

Minimalistyczne wzornictwo, które komponuje się perfekcyjnie w nowoczesnych wnętrzach kuchennych.

Precyzyjne 10 mm zaokrąglenia kątów.

Ręcznie szczotkowana stal szlachetna na rancie.

Kwadratowa forma podstawowa zapewnia czyste wzornictwo.

Za sprawą dyskretnego umiejscowienia przelewu z boku znika on z bezpośredniego widoku i ułatwia montaż baterii kuchennej.

Wzornictwo zlewozmywaka tworzy estetyczne połączenie z elementem obsługi i wylewką.

Bez zdefiniowanych sztywno pozycji na otwory – ułatwia realizację dodatkowych otworów.

Minimalistyczne wzornictwo oferuje w rezultacie przejrzysty i jedyny w swoim rodzaju kompletny system.

Szeroki rant zlewozmywaka jest niepowtarzalny pod względem estetyki. Sprawia że zlewozmywak, element obsługi i wylewka tworzą optyczną jedność i jednocześnie oferuje stabilną płaszczyznę eksponującą baterię.

hansgrohe Zlewozmywaki w zestawach Combi

Przegląd zlewozmywaków w wersji Combi C71

W przypadku zlewozmywaków w zestawach Combi istnieje możliwość wyboru różnych wielkości. Każdy zlewozmywak można zamontować w jednej linii z blatem lub powyżej niej. W szerokim asortymencie baterii każdy znajdzie model idealnie dopasowany do swoich potrzeb. Zestaw Combi zawiera wszystkie niezbędne komponenty. Jest to duże ułatwienie przy składaniu zamówienia, ponieważ do zestawu Combi przynależy tylko jeden numer artykułu. Zlewozmywaki w zestawach Combi dostępne są z bateriami w kolorze chrom (-000) i stal szlachetna (-800).

Zestawy Combi Select

60 cm

C71-F450-01
Zestaw Combi Select 450 z 2-otworową baterią kuchenną 220
43207, -000, -800

Strony 34

C71-F450-02
Zestaw Combi Select 450 z ociekaczem z 2-otworową baterią kuchenną 220
43208, -000, -800

Strony 35

Zestawy Combi

60 cm

C71-F450-06
Zestaw Combi 450 z 2-otworową baterią kuchenną Select 200
43201, -000, -800

Strony 34

C71-F450-07
Zestaw Combi 450 z ociekaczem z 2-otworową baterią kuchenną Select 200
43205, -000, -800

Strony 35

Warianty do wbudowania

Wszystkie zlewozmywaki można zamontować w jednej linii z blatem kuchennym lub ponad nim.

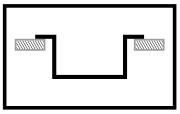

Montaż na blacie

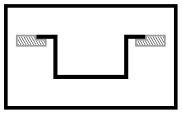

Montaż w jednej linii z blatem

60 cm / 80 cm / 90 cm

Szafka pod zlewozmywakiem

80 cm

C71-F660-03
Zestaw Combi Select 660 z 2-otworową baterią kuchenną 320
43209, -000, -800

Strony 36

C71-F655-04
Zestaw Combi Select 180 x 450
z 2-otworową baterią kuchenną 320
43210, -000, -800

Strony 37

90 cm

C71-F765-05
Zestaw Combi Select 370 x 370
z 2-otworową baterią kuchenną 320
43211, -000, -800

Strony 38

80 cm

C71-F660-08
Zestaw Combi 660
z 2-otworową baterią kuchenną Select 200
43202, -000, -800

Strony 36

C71-F655-09
Zestaw Combi 180 x 450
z 2-otworową baterią kuchenną Select 200
43206, -000, -800

Strony 37

90 cm

C71-F765-10
Zestaw Combi 370 x 370
z 2-otworową baterią kuchenną Select 200
43203, -000, -800

Strony 38

Zlewozmywaki w zestawach Combi

Dobry wybór – zlewozmywak z baterią jako zestaw Combi

Select

Comfort Zone

Prezentując nowe zlewozmywaki w zestawach Combi hansgrohe rozpoczyna małą rewolucję w kuchni. Innowacyjne kompletne rozwiązania poza jakością wykonania przekonują również nowatorską i przemyślaną koncepcją działania. W połączeniu z wybranymi bateriami nasze zlewozmywaki są kwintesencją perfekcyjnej całości. Najwyższej jakości elementy składowe zestawów Combi są do siebie idealnie dopasowane i dzięki temu spełniają najwyższe wymagania w aspekcie funkcji i estetyki.

Elementy składowe zlewozmywaka w zestawie Combi na przykładzie C71-F450-06

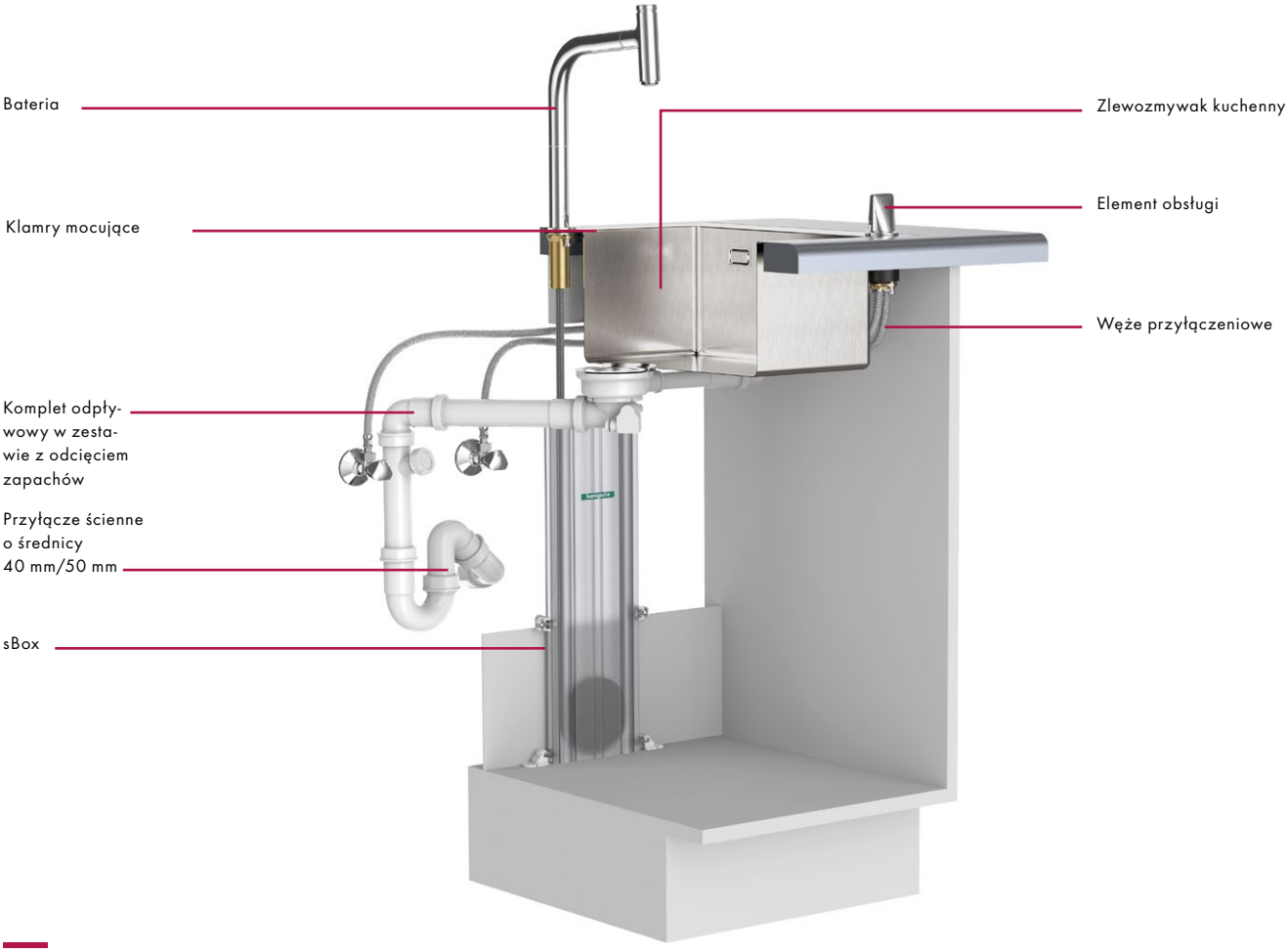

Zalety i korzyści

- Prosty system zamówienia – jeden numer dla jednego zestawu Combi
- Długowieczny zestaw Combi z wysokogatunkowych i stabilnych materiałów
- Dopasowane do siebie materiały dla optymalnej szczelności systemu
- Prosty montaż dzięki wstępnie zdefiniowanym i przygotowanym otworom na baterię
- Kompletny system zapewnia pewność w trakcie projektowania
- Każdy zestaw Combi zostaje dostarczony w gotowym do montażu pakiecie z kompletnym osprzętem potrzebnym do natychmiastowej integracji w kuchennym blacie

sBox

Uporządkowany system prowadzenia węża w szafce pod zlewozmywakiem

Wąż wyciągany na długość nawet 76 cm zapewnia wygodę pracy i dużą swobodę działania w całej strefie kuchennego zlewozmywaka

Płaski profil obudowy poniżej 30 mm sprawia, że także w przypadku ograniczonej przestrzeni instalacja jest możliwa

Wewnętrzne prowadzenie węża zapewnia cichą pracę i chroni wąż przed uszkodzeniami z zewnątrz

Zaprojektowane pod kątem standardowej zabudowy kuchennej

Elastyczne i wszechstronne możliwości montażu

Ciężar umożliwia niezakłócone korzystanie z wyciąganej wylewki

4 elementy mocujące z możliwością przesuwania zapewniają elastyczność montażu sBox

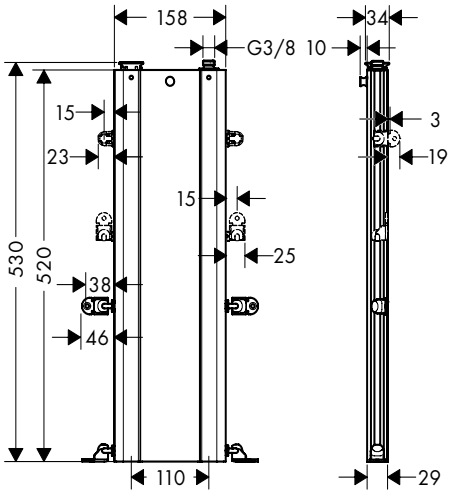

Zalety i korzyści

- Płynne i niezawodne wyciąganie i powrót węża bez kolizji z szufladą lub systemem segregacji odpadów
- Wszechstronne możliwości montażu w szafce pod zlewozmywakiem dzięki elastycznym elementom mocującym
- sBox zapewnia optymalny porządek w szafce pod zlewozmywakiem
- Ciężar węża w sBox gwarantuje lekkie i ciche przemieszczanie się węża
- Opcjonalna szyna wyrównująca umożliwia montaż również w niższych szafkach
  F12 Szyna wyrównująca do sBox – # 43333, -000

Montaż sBox

Przykłady montażu sBox

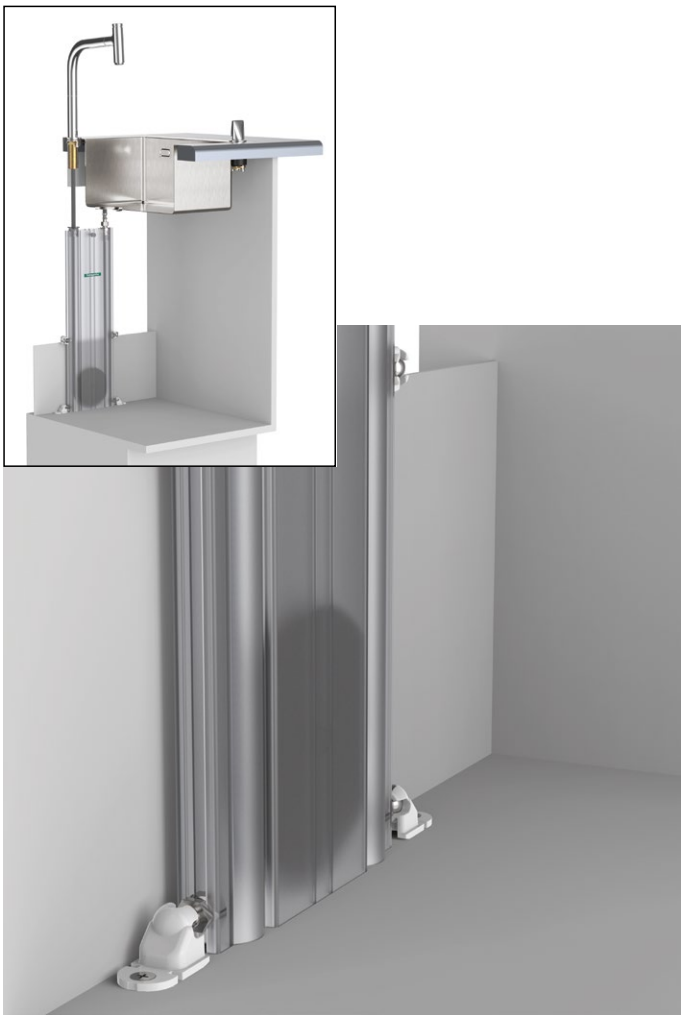

Sytuacja idealna: Montaż prostopadły pod baterią kuchenną

Dolne mocowania zostają stabilnie przykręcone do podłogi. Górne mocowania można przykręcić do ścianki z tyłu lub alternatywnie zawiesić. Elastyczne elementy mocujące można dowolnie przesuwać i obracać w promieniu 360°. Dzięki temu możliwy jest łatwy i szybki montaż.

Rozwiązanie montażu prostopadle pod baterią kuchenną, przechylenie do przodu lub do tyłu

Montaż z przechyleniem do tyłu jest zalecany w przypadku wysuniętej do przodu ściany lub ograniczeń na poziomie podłogi.

Wszystkie elementy mocujące skierowane są do przodu. Dzięki temu sBox można przeciągnąć do przodu i odłączyć od wszystkich uchwytów. Umożliwia to np. łatwe i szybkie czyszczenie. Dokładnie tak samo sBox można przechylić do przodu poprzez tylną ściankę.

Zalecany maksymalny kąt przechylenia: ± 20°

Rozwiązanie montażu przy ściance z tyłu, przechylenie na bok

Montaż z przechyleniem na bok jest zalecany np. w przypadku przeszkód na poziomie podłogi, takich jak system segregacji odpadów, system odpływowy lub w przypadku trudnej dostępności zaworów kątowych.

Mocowania można przykręcić do podłogi, ścianek bocznych lub ścianki tylnej.

Zalecany maksymalny kąt przechylenia: ± 20°

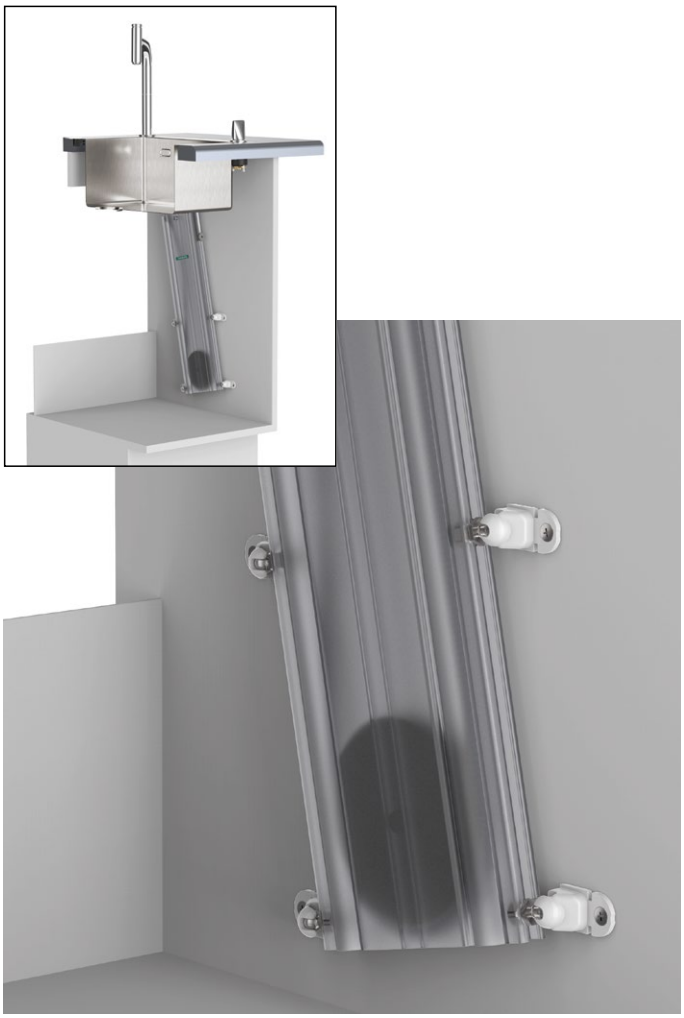

Sytuacja montażowa z przechyleniem i przesunięciem przy ściance bocznej

Rozwiązanie montażu przy ściance bocznej jest korzystne np. w przypadku aranżacji zlewozmywaka w niku, z ociekaczem lub gdy otwory na baterię są przesunięte w bok.

Wszystkie mocowania zostają przykręcone z boku. Należy unikać równoległego przesunięcia sBox. Jeżeli przesunięcie jest konieczne, nie powinno one nigdy przekroczyć 30 mm odstępu pomiędzy baterią i osią wyjścia z sBox.

Zlewozmywaki w zestawach Combi

Jedno zamówienie – wszystkie komponenty

Ogromną zaletą zlewozmywaków kuchennych w zestawach Combi w porównaniu ze standardowymi rozwiązaniami jest kompletność wszystkich komponentów. Dzięki temu projektowanie staje się dużo łatwiejsze, ponieważ pod jednym numerem zamówienia zestawu Combi znajduje się zlewozmywak bateria kuchenna, sBox i wszystkie inne niezbędne do montażu elementy.

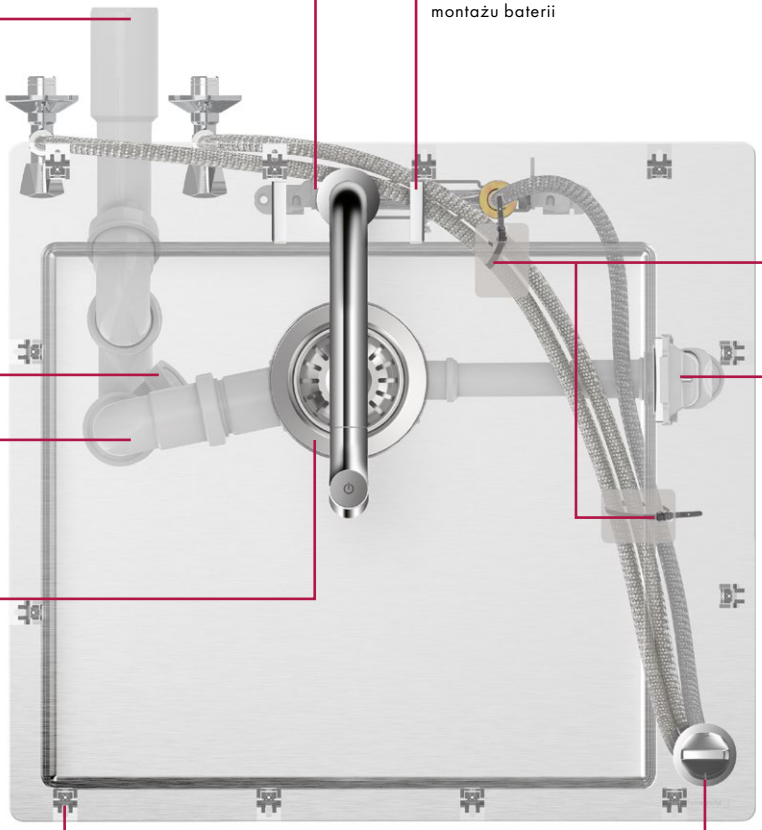

Zestaw Combi
C71-F450-06

Wskazówki montażowe

3 warianty montażu

Każdy klient ma indywidualne preferencje odnośnie sposobu aranżacji zlewozmywaka w swojej kuchni. Dlatego do dyspozycji są 3 warianty montażu: na blacie, w jednej linii z blatem, pod blatem. Każdy z tych 3 wariantów ma swoje zalety w zależności od materiału, z którego wykonany jest blat kuchenny, a także indywidualnych potrzeb i stylu użytkowników.

Montaż na blacie

Montaż na blacie to najbardziej popularne rozwiązanie. Zlewozmywak montowany jest od góry w wycięty uprzednio otwór w kuchennym blacie. Aby zrealizować taki montaż konieczne jest tylko przygotowanie wycięcia w blacie. W ten sposób płaski rant zlewozmywaka o grubości zaledwie 1 mm prezentuje się wyjątkowo estetycznie. Ten sposób montażu rekomendujemy szczególnie w przypadku blatów kuchennych wykonanych z drewna lub laminatu.

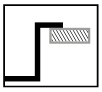

Montaż w jednej linii z blatem

Montaż zlewozmywaka w jednej linii z blatem tworzy estetyczną całość. Zlewozmywak zostaje całkowicie zintegrowany z kuchennym blatem. Aby zrealizować taki montaż wycięcie w blacie powinno być precyzyjnie wykonane. Dzięki temu możliwe jest uzyskanie płynnych przejść i dodatkowej powierzchni do pracy, a także utrzymanie czystości staje się łatwiejsze ze względu na brak wystających brzegów. Ten sposób montażu rekomendujemy szczególnie dla blatów kuchennych wykonanych z masywnych, jednolitych materiałów, takich jak naturalny kamień, szkło, kwarc lub ceramika.

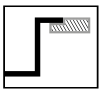

Montaż pod blatem

W przypadku montażu pod blatem zlewozmywak chowa się w głębi kuchennego blatu dzięki czemu kuchnia wygląda na bardziej uporządkowaną. Zlewozmywak jest mocowany do blatu od dołu. W tym celu należy wyciąć w blacie otwór wielkości zlewozmywaka. Następnie należy go przykleić i przykręcić do blatu. Dzięki temu rozwiązaniu zlewozmywak można łatwo utrzymać w czystości – wszelkie zabrudzenia i płyny wystarczy po prostu zmyć do środka. Ten sposób montażu jest rekomendowany tylko dla blatów kuchennych wykonanych z materiałów odpornych na wilgoć, takich jak naturalny kamień, beton i kwarc. W przypadku montażu pod blatem baterię kuchenną trzeba zainstalować w blacie lub ścianie nad nim.

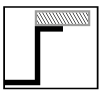

C71-F450-06
Zestaw Combi 450

Zestawy Combi	Wymiary w mm, sposób montażu

C71-F450-01

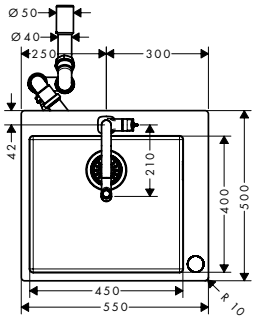

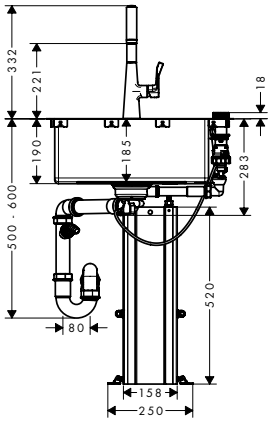

wersja	Nr Art.	zawartość opakowania	
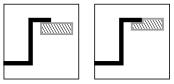	# 43207, -000, -800	**Zlewozmywak do wbudowania 450** **M7120-H220** 2-otworowa jednouchwytowa bateria kuchenna Select 220 z wyciąganą wylewką prysznicową z 2 rodzajami strumienia	Klamry mocujące Automatyczny komplet odpływowy sBox Wszystkie węże przyłączeniowe w komplecie

Zestaw Combi	Wymiary w mm, sposób montażu

C71-F450-06

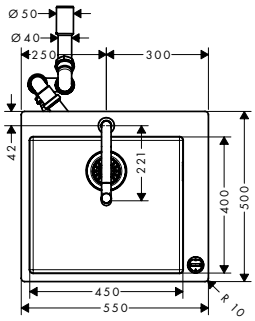

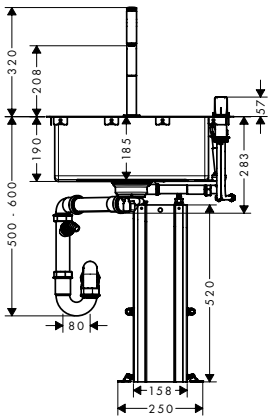

wersja	Nr Art.	zawartość opakowania	
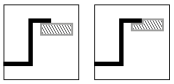	# 43201, -000, -800	**Zlewozmywak do wbudowania 450** **M7119-H200** 2-otworowa bateria kuchenna Select 200 z wyciąganą wylewką	Klamry mocujące Manualny komplet odpływowy sBox Wszystkie węże przyłączeniowe w komplecie

Wszystkie wymiary w mm.

C71-F450-02
Zestaw Combi Select 450
z ociekaczem

Zestawy Combi	Wymiary w mm, sposób montażu

C71-F450-02

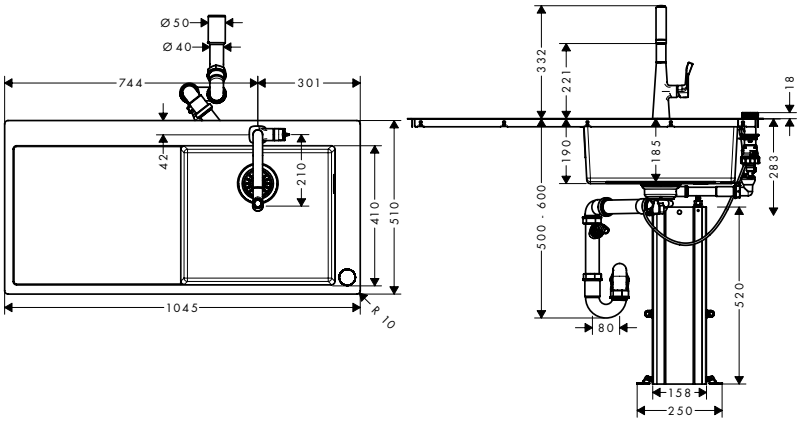

wersja	Nr Art.	zawartość opakowania	
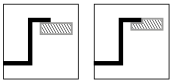	# 43208, -000, -800	**Zlewozmywak do wbudowania 450** z ociekaczem **M7120-H220** 2-otworowa jednouchwytowa bateria kuchenna Select 220 z wyciąganą wylewką z 2 rodzajami strumienia	Klamry mocujące Automatyczny komplet odpływowy sBox Wszystkie węże przyłączeniowe w komplecie

Zestaw Combi	Wymiary w mm, sposób montażu

C71-F450-07

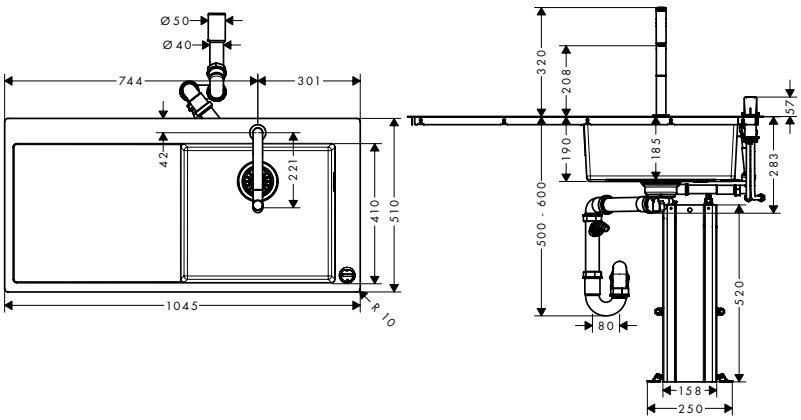

wersja	Nr Art.	zawartość opakowania	
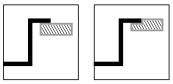	# 43205, -000, -800	**Zlewozmywak do wbudowania 450** z ociekaczem **M7119-H200** 2-otworowa bateria kuchenna Select 200 z wyciąganą wylewką	Klamry mocujące Manualny komplet odpływowy sBox Wszystkie węże przyłączeniowe w komplecie

Wszystkie wymiary w mm.

C71-F660-08
Zestaw Combi 660

Zestaw Combi Select | **Wymiary w mm, sposób montażu**

C71-F660-03

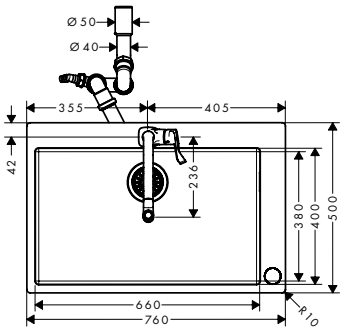

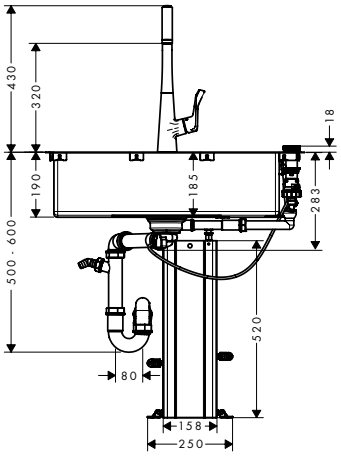

wersja	Nr Art.	zawartość opakowania	
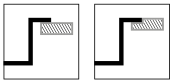	#43209, -000, -800	**Zlewozmywak do wbudowania 660** **M7120-H320** 2-otworowa jednouchwytowa bateria kuchenna Select 320 z wyciąganą wylewką	Klamry mocujące Automatyczny komplet odpływowy sBox Wszystkie węże przyłączeniowe w komplecie

Zestaw Combi | **Wymiary w mm, sposób montażu**

C71-F660-08

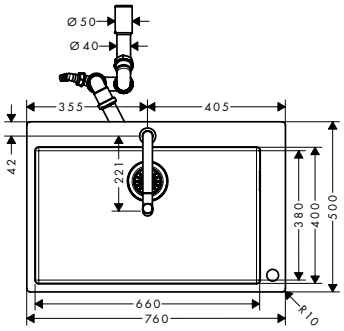

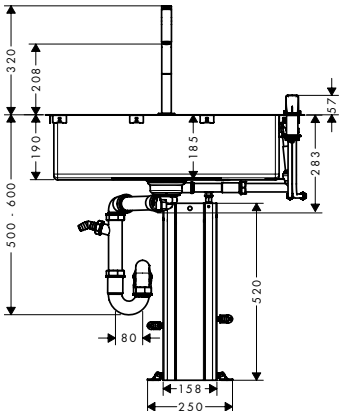

wersja	Nr Art.	zawartość opakowania	
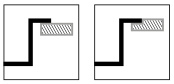	#43202, -000, -800	**Zlewozmywak do wbudowania 660** **M7119-H200** 2-otworowa bateria kuchenna Select 200 z wyciąganą wylewką	Klamry mocujące Manualny komplet odpływowy sBox Wszystkie węże przyłączeniowe w komplecie

Wszystkie wymiary w mm.

C71-F655-04
Zestawy Combi Select 180/450

Zestawy Combi Select | **Wymiary w mm, sposób montażu**

C71-F655-04

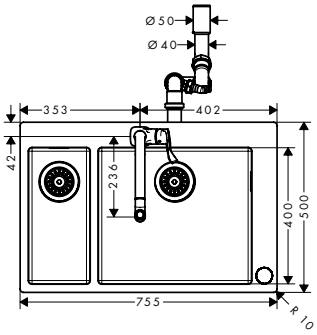

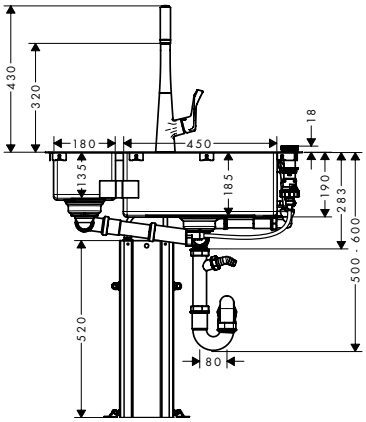

wersja	Nr Art.	zawartość opakowania	
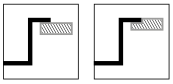	# 43210, -000, -800	**Zlewozmywak do wbudowania 180/450** **M7120-H320** 2-otworowa jednouchwytowa bateria kuchenna Select 320 z wyciąganą wylewką	Klamry mocujące Automatyczny komplet odpływowy sBox Wszystkie węże przyłączeniowe w komplecie

Zestaw Combi | **Wymiary w mm, sposób montażu**

C71-F655-09

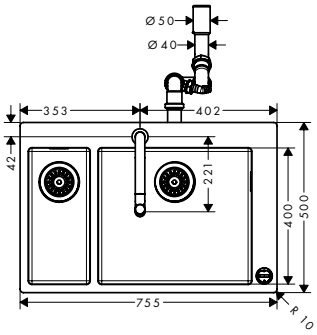

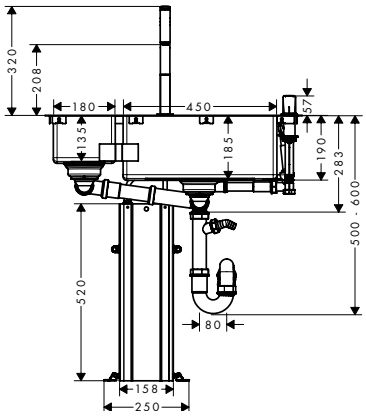

wersja	Nr Art.	zawartość opakowania	
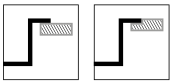	# 43206, -000, -800	**Zlewozmywak do wbudowania 180/450** **M7119-H200** 2-otworowa bateria kuchenna Select 200 z wyciąganą wylewką	Klamry mocujące Manualny komplet odpływowy sBox Wszystkie węże przyłączeniowe w komplecie

Wszystkie wymiary w mm.

C71-F765-10
Zestaw Combi 370/370

Zestawy Combi Select | **Wymiary w mm, sposób montażu**

C71-F765-05

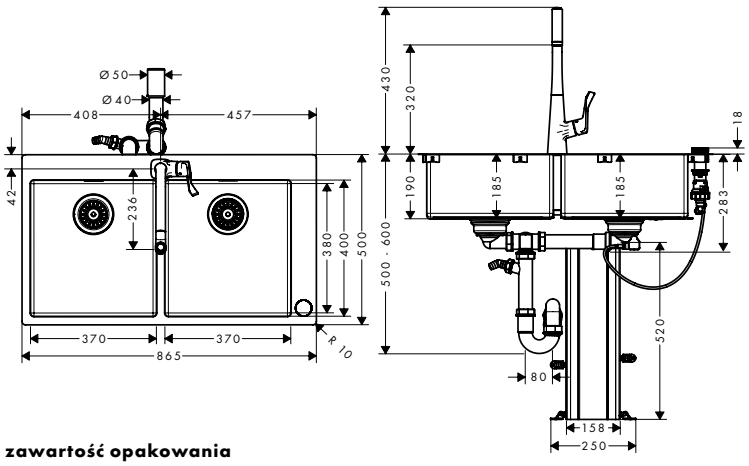

wersja	Nr Art.	zawartość opakowania	
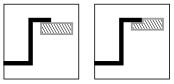	#43211, -000, -800	**Zlewozmywak do wbudowania 370/370** **M7120-H320** 2-otworowa jednouchwytowa bateria kuchenna Select 320 z wyciąganą wylewką	Klamry mocujące Automatyczny komplet odpływowy sBox Wszystkie węże przyłączeniowe w komplecie

Zestaw Combi | **Wymiary w mm, sposób montażu**

C71-F765-10

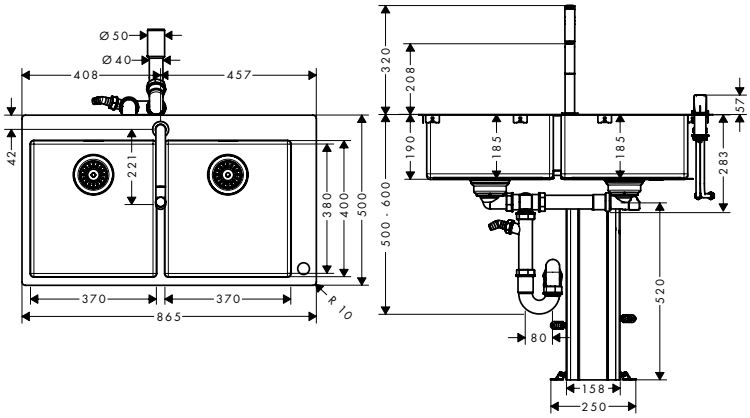

wersja	Nr Art.	zawartość opakowania	
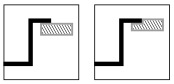	#43203, -000, -800	**Zlewozmywak do wbudowania 370/370** **M7119-H200** 2-otworowa bateria kuchenna Select 200 z wyciąganą wylewką	Klamry mocujące Manualny komplet odpływowy sBox Wszystkie węże przyłączeniowe w komplecie

Wszystkie wymiary w mm.

ZLEWOZMYWAKI KUCHENNE S71

Asortyment zlewozmywaków dopasowanych do najrozmaitszych potrzeb
450 | 660 | 180/450 | 370/370

hansgrohe Zlewozmywaki kuchenne S71

Te rozwiązania można dopasować do każdej aranżacji kuchennej

Nowy asortyment zlewozmywaków kuchennych marki hansgrohe zachwyca jakością, wzornictwem i optymalną kombinacją elementów: 3 różne warianty montażu, 5 różnych wariantów wielkości oraz opcje komory pojedynczej lub podwójnej. Ręcznie spawana stal szlachetna emanuje nie tylko klasą wysokogatunkowego materiału, lecz również zapewnia doskonałą stabilność.

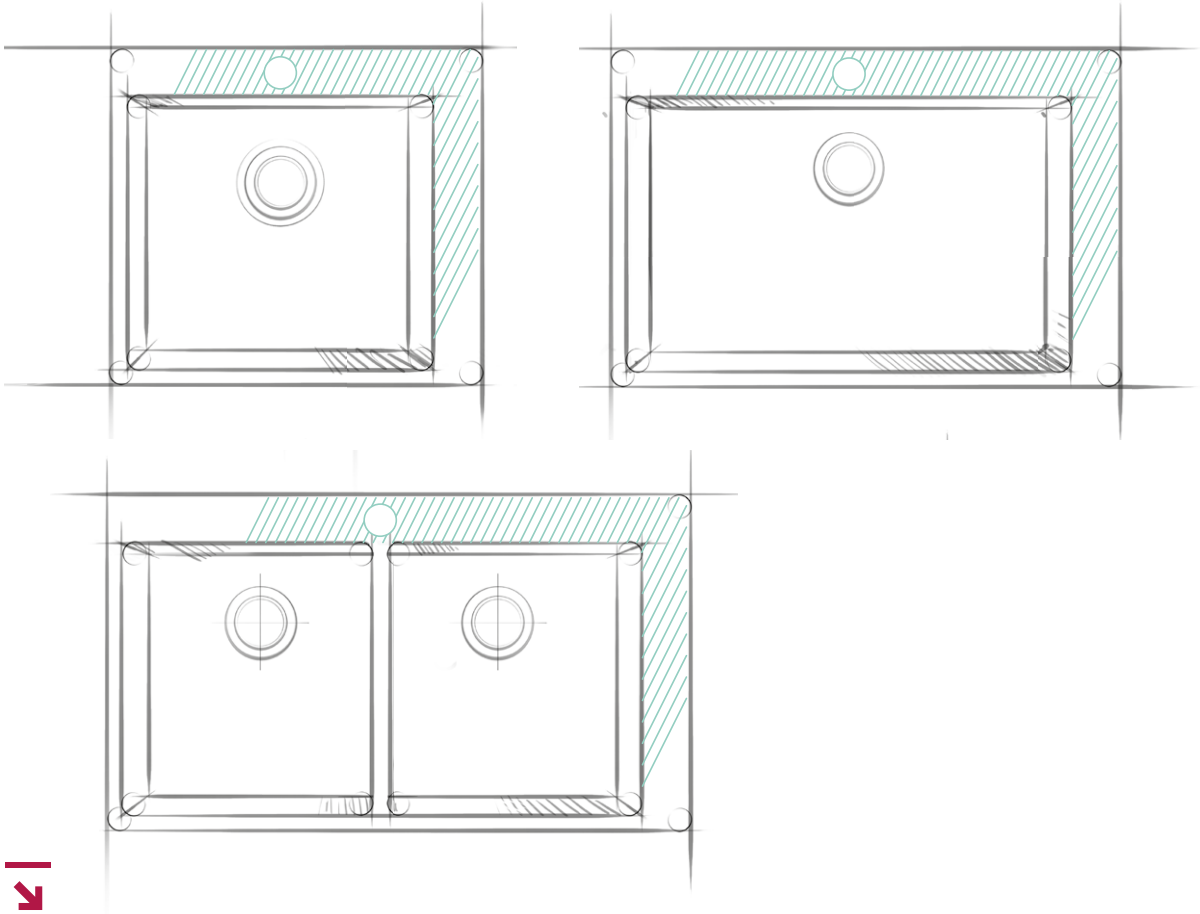

Zalety i korzyści

- Utrzymanie czystości w kuchni jest łatwe za sprawą najwyższej jakości stali szlachetnej, precyzyjnego wykonania i 10 mm zaokrągleniom kątów
- Nowatorskie wzornictwo zlewozmywaków idealnie współgra z nowoczesnymi aranżacjami wnętrz
- Wielkość i głębokość zlewozmywaka oferuje wystarczająco dużo miejsca do korzystania z dużych naczyń
- Zlewozmywak ze stali szlachetnej o grubości 1 mm można zamontować w jednej linii z kuchennym blatem lub na nim
- Podwójny zlewozmywak pracę w kuchni
- Bogactwo wariantów: dla każdej kuchni mamy zlewozmywak idealny, mały lub duży, pojedynczy lub podwójny
- Stabilny montaż baterii dzięki wzmocnieniu podstawy pod baterią
- Dla każdego zlewozmywaka do wyboru jest manualny lub automatyczny komplet odpływowy
- Umiejscowienie przelewu z boku ułatwia instalację baterii kuchennej

hansgrohe Zlewozmywaki kuchenne

Przegląd zlewozmywaków kuchennych

Szeroki wybór rozmaitych kształtów zlewozmywaków, takich jak np. małe, podłużne lub podwójne, umożliwia realizację absolutnie indywidualnej aranżacji kuchennej. Dzięki najróżniejszym wariantom montażu i kombinacji w asortymencie zlewozmywaków kuchennych marki hansgrohe wszystkie drogi do kreacji wymarzonej kuchni stoją otworem.

Zlewozmywaki do montażu na blacie i w jednej linii z blatem

60 cm

S711-F450
Zlewozmywak do wbudowania 450
43301, -800, z otworem na baterię

S712-F450
43305, -800, z 2 otworami na baterię

60 cm

S715-F450
Zlewozmywak do wbudowania 450 z ociekaczem
43306, -800, z otworem na baterię

S717-F450
43307, -800, z 2 otworami na baterię

Zlewozmywaki podblatowe

50 cm

S719-U400
Zlewozmywak do montażu pod blatem 400
43425, -800

60 cm

S719-U450
Zlewozmywak do montażu pod blatem 450
43426, -800

60 cm

S719-U500
Zlewozmywak do montażu pod blatem 500
43427, -800

Baterie kuchenne znajdziesz od strony 58

Warianty montażu

Wszystkie zlewozmywaki można zamontować w jednej linii z blatem lub na blacie. Jako dodatkowy wariant istnieje możliwość montażu pod blatem.

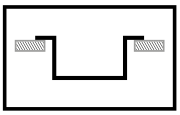

Montaż na blacie

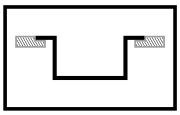

Montaż w jednej linii z blatem

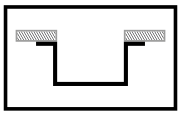

Montaż pod blatem

50 cm / 60 cm / 80 cm / 90 cm

Szafka pod zlewozmywakiem

Osprzęt opcjonalny

F10
40950000
Klamry mocujące dla blatów kuchennych o grubości 10-35 mm

F11
40951000
Klamry mocujące dla blatów kuchennych o grubości 30-55 mm

A10
40952800
Zamknięcie odpływu

80 cm

S711-F660
Zlewozmywak do wbudowania 660
43302, -800, z otworem na baterię

S712-F660
43308, -800, z 2 otworami na baterię

80 cm

S711-F655
Zlewozmywak do wbudowania 180 x 450
43309, -800, z otworem na baterię

S712-F655
43310, -800, z 2 otworami na baterię

90 cm

S711-F765
Zlewozmywak do wbudowania 370 x 370
43303, -800, z otworem na baterię

S712-F765
43311, -800, z 2 otworami na baterię

80 cm

S719-U660
Zlewozmywak do montażu pod blatem 660
43428, -800

80 cm

S719-U655
Zlewozmywak do montażu pod blatem 180 x 450
43429, -800

90 cm

S719-U765
Zlewozmywak do montażu pod blatem 370 x 370
43430, -800

Zlewozmywak kuchenny 450

Więcej przestrzeni w kuchni

- Wzornictwo: harmonizujące z nowoczesnymi, funkcjonalnymi kuchniami
- Dopasowanie: zlewozmywak do wbudowania jest odpowiedni dla kuchni o niemal każdej wielkości
- Wszechstronność kombinacji: Zlewozmywak można bez problemu połączyć z każdą baterią marki hansgrohe

Zlewozmywak kuchenny	wersja	Nr Art.	Opis
	60 cm Szafka pod zlewozmywakiem 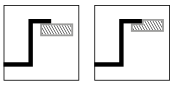	**S711-F450** #43301, -800 **D11-10** #43920, -000	Zlewozmywak do wbudowania 450 z otworem na baterię Zlewozmywak: 550 mm x 500 mm Komora: 450 mm x 400 mm Głębokość: 190 mm Szafka: od 60 cm Niezbędny osprzęt: Manualny komplet odpływowy
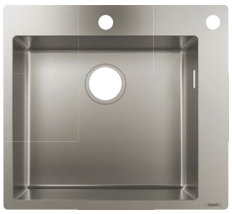	**60 cm** Szafka pod zlewozmywakiem 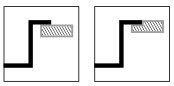	**S712-F450** #43305, -800 **D11-11** #43930,	Zlewozmywak do wbudowania 450 z 2 otworami na baterię Zlewozmywaki: 550 mm x 500 mm Komora: 450 mm x 400 mm Głębokość: 190 mm Szafka: od 60 cm Niezbędny osprzęt: Automatyczny komplet odpływowy

Wskazówka odnośnie zlewozmywaka do wbudowania 450: W przypadku zakupu 2-otworowej baterii kuchennej z serii 71 Select dodatkowe przyłącze jest już zawarte w zestawie (#73805, -000, -800 i #73806, -000, -800) i należy zastosować komplet odpływowy D11-12 (#43940, -000).

Wymiary w mm

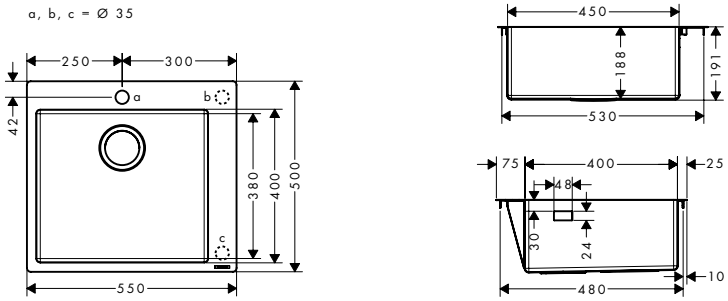

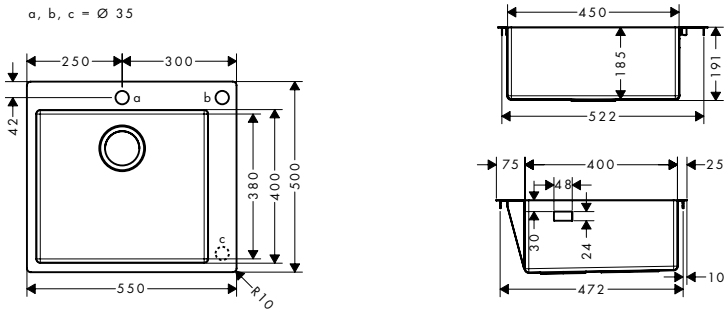

Rekomendowane baterie

M7116-H220
#73800, -000
Bateria kuchenna jednouchwytowa 220, z wyciąganą wylewką, dwa rodzaje strumienia

M7116-H220 ST
#73800, -800

M5115-H220
#73852, -000
Bateria kuchenna jednouchwytowa Select 220, z wyciąganą wylewką

M5115-H220 ST
#73852, -800

M5116-H160
#73850, -000
Bateria kuchenna jednouchwytowa 160, z wyciąganą wylewką, dwa rodzaje strumienia

M5116-H160 ST
#73850, -800

-000 Chrom
-800 Stal szlachetna

Zlewozmywaki podblatowe 400, 450 i 500

Więcej elastyczności dzięki zlewozmywakom do montażu pod blatem

- Montaż do integracji z wysokogatunkowym blatem kuchennym
- Nadaje się do montażu w blatach kuchennych z naturalnego i syntetycznego kamienia, ceramiki lub szkła
- Wszechstronność kombinacji: Zlewozmywaki można bez problemu łączyć z każdą baterią marki hansgrohe

Zlewozmywak kuchenny	wersja	Nr Art.	Opis
	50 cm Szafka pod zlewozmywakiem	**S719-U400** #43425, -800 **D10-10** #43925, -000 **D10-11** #43935, -000	Zlewozmywak do montażu pod blatem 400 Zlewozmywak: 450 mm x 450 mm Komora: 400 mm x 400 mm Głębokość: 190 mm Szafka: od 50 cm Niezbędny osprzęt: Manualny komplet odpływowy Automatyczny komplet odpływowy z elementem obsługi na blacie kuchennym
Wskazówka odnośnie zlewozmywaka do wbudowania 400: W przypadku zakupu 2-otworowej baterii kuchennej z serii 71 Select dodatkowe przyłącze jest już zawarte w zestawie (#73805, -000, -800 i #73806, -000, -800) i należy zastosować komplet odpływowy D10-12			
	60 cm Szafka pod zlewozmywakiem	**S719-U450** #43426, -800 **D11-10** #43920, -000 **D11-11** #43930, -000	Zlewozmywak do montażu pod blatem 450 Zlewozmywak: 500 mm x 450 mm Komora: 450 mm x 400 mm Głębokość: 190 mm Szafka: od 60 cm Niezbędny osprzęt: Manualny komplet odpływowy Automatyczny komplet odpływowy z elementem obsługi na blacie kuchennym
Wskazówka odnośnie zlewozmywaka do wbudowania 450: W przypadku zakupu 2-otworowej baterii kuchennej z serii 71 Select dodatkowe przyłącze jest już zawarte w zestawie (#73805, -000, -800 i #73806, -000, -800) i należy zastosować komplet odpływowy D11-12			
	60 cm Szafka pod zlewozmywakiem	**S719-U500** #43427, -800 **D12-10** #43926, -000 **D12-11** #43936, -000	Zlewozmywak do montażu pod blatem 500 Zlewozmywak: 550 mm x 450 mm Komora: 500 mm x 400 mm Głębokość: 190 mm Szafka: od 60 cm Niezbędny osprzęt: Manualny komplet odpływowy Automatyczny komplet odpływowy z elementem obsługi na blacie kuchennym
Wskazówka odnośnie zlewozmywaka do wbudowania 500: W przypadku zakupu 2-otworowej baterii kuchennej z serii 71 Select dodatkowe przyłącze jest już zawarte w zestawie (#73805, -000, -800 i #73806, -000, -800) i należy zastosować komplet odpływowy D12-12			

Wymiary w mm	**Rekomendowane baterie**

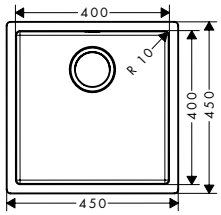

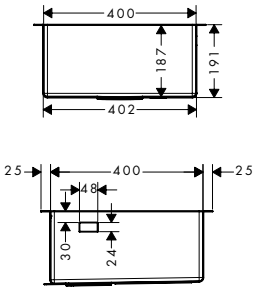

M7116-H220
#73800, -000
Bateria kuchenna jednouchwytowa 220, z wyciąganą wylewką, dwa rodzaje strumienia

M7116-H220 ST
#73800, -800

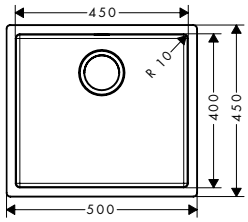

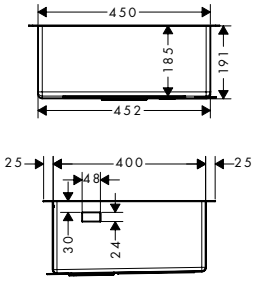

M5115-H220
#73852, -000
Bateria kuchenna jednouchwytowa Select 220, z wyciąganą wylewką

M5115-H220 ST
73852, -800

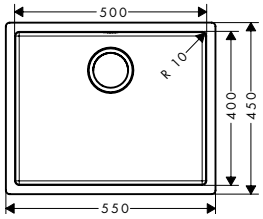

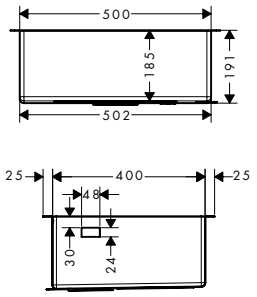

M712-H260
#73811, -000
Bateria kuchenna jednouchwytowa Select 260, z wyciąganą wylewką

M712-H260 ST
#73811, -800

-000 Chrom
-800 Stal szlachetna

Zlewozmywak kuchenny 450 z ociekaczem

Zlewozmywak kuchenny z dodatkową dawką komfortowej przestrzeni

- Więcej miejsca: Ociekacz poszerza przestrzeń pracy w strefie zlewozmywaka
- Wszechstronność kombinacji: Zlewozmywaki można bez problemu łączyć z każdą baterią marki hansgrohe
- Wzornictwo: harmonizujące z nowoczesnymi, funkcjonalnymi kuchniami
- Dostępny tylko wariant z ociekaczem z lewej strony

Zlewozmywak kuchenny	wersja	Nr Art.	Opis
	60 cm Szafka pod zlewozmywakiem 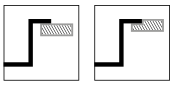	**S715-F450** #43306, -800	Zlewozmywak do wbudowania 450 z ociekaczem z otworem na baterię Zlewozmywak: 1045 mm x 510 mm Komora: 450 mm x 410 mm Głębokość: 190 mm Szafka: od 60 cm
		D11-10 #43920, -000	Niezbędny osprzęt: Manualny komplet odpływowy
	60 cm Szafka pod zlewozmywakiem 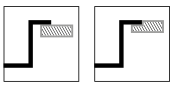	**S717-F450** #43307, -800	Zlewozmywak do wbudowania 450 z ociekaczem z 2 otworami na baterię Zlewozmywak: 1045 mm x 510 mm Misa: 450 mm x 410 mm Głębokość: 190 mm Szafka: od 60 cm
		D11-11 #43930, -000	Niezbędny osprzęt: Automatyczny komplet odpływowy

Wskazówka odnośnie zlewozmywaka do wbudowania 450: W przypadku zakupu 2-otworowej baterii kuchennej z serii 71 Select dodatkowe przyłącze jest już zawarte w zestawie (#73805, -000, -800 i #73806, -000, -800) i należy zastosować komplet odpływowy D11-12 (#43940, -000).

Wymiary w mm

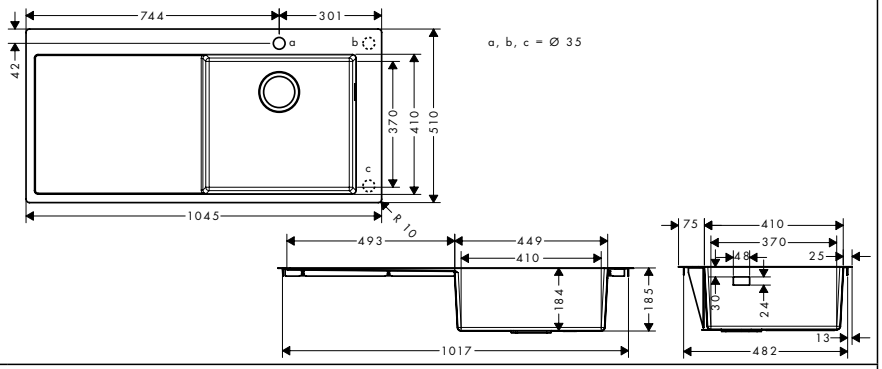

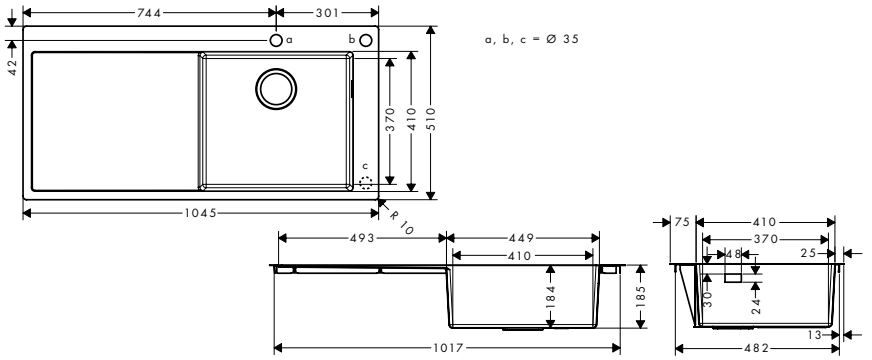

Rekomendowane baterie

M7116-H220
#73800, -000
Bateria kuchenna jednouchwytowa 220, z wyciąganą wylewką, dwa rodzaje strumienia

M7116-H220 ST
#73800, -800

M5115-H220
#73852, -000
Bateria kuchenna jednouchwytowa Select 220, z wyciąganą wylewką

M5115-H220 ST
73852, -800

M712-H260
#73811, -000
Bateria kuchenna jednouchwytowa Select 260, z wyciąganą wylewką

M712-H260 ST
#73811, -800

-000 Chrom
-800 Stal szlachetna

Zlewozmywak kuchenny 660

Rozmiar, który urzeka komfortem

- Wygoda: wyjątkowo szeroka misa oferuje wyjątkowo dużo miejsca, np. na duże naczynia
- Łatwe utrzymanie czystości: duże elementy wyposażenia kuchni, jak np. blachy do pieczenia, można tutaj łatwo umyć – w ten sposób zlewozmywak uzupełnia funkcjonalność zmywarki
- Wszechstronność kombinacji: Zlewozmywaki można bez problemu łączyć z każdą baterią marki hansgrohe

Zlewozmywak kuchenny	wersja	Nr Art.	Opis
	80 cm Szafka pod zlewozmywakiem 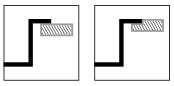	**S711-F660** #43302, -800 **D14-10** #43921, -000	Zlewozmywak do wbudowania 660 z otworem na baterię Zlewozmywak: 760 mm x 500 mm Komora: 660 mm x 400 mm Głębokość: 190 mm Szafka: od 80 cm Niezbędny osprzęt: Manualny komplet odpływowy
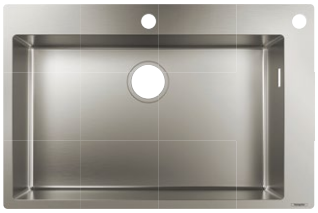	**80 cm** Szafka pod zlewozmywakiem 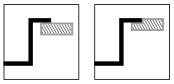	**S712-F660** #43308, -800 **D14-11** #43931, -000	Zlewozmywak do wbudowania 660 z 2 otworami na baterię Zlewozmywak: 760 mm x 500 mm Komora: 660 mm x 400 mm Głębokość: 190 mm Szafka: od 80 cm Niezbędny osprzęt: Automatyczny komplet odpływowy
	80 cm Szafka pod zlewozmywakiem 	**S719-U660** #43428, -800 **D14-10** #43921, -000 **D14-11** #43931, -000	Zlewozmywak do montażu pod blatem 660 Zlewozmywak 710 mm x 450 mm Komora: 660 mm x 400 mm Głębokość: 190 mm Szafka: od 80 cm Niezbędny osprzęt: Manualny komplet odpływowy Automatyczny komplet odpływowy z elementem obsługi na blacie kuchennym

Wskazówka odnośnie zlewozmywaka do wbudowania 660: W przypadku zakupu 2-otworowej baterii kuchennej z serii 71 Select dodatkowe przyłącze jest już zawarte w zestawie (#73805, -000, -800 i #73806, -000, -800) i należy zastosować komplet odpływowy D14-12 (#43941, -000).

Wymiary w mm

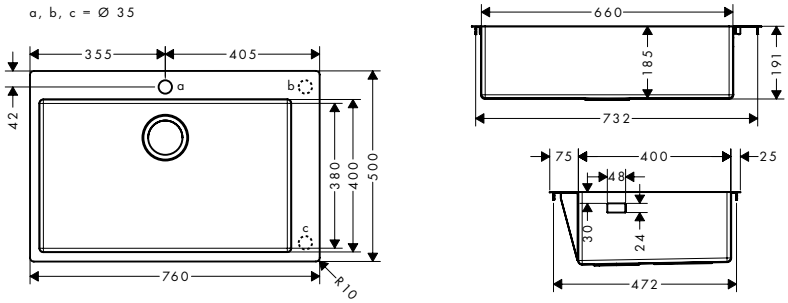

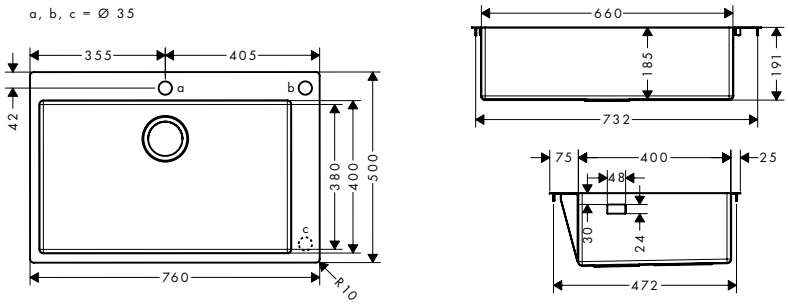

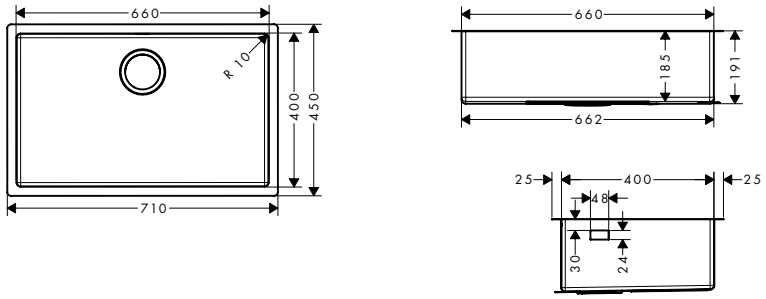

Rekomendowane baterie

M7116-H320
#73801, -000
Bateria kuchenna jednouchwytowa 320, z wyciąganą wylewką, dwa rodzaje strumienia

M7116-H320 ST
#73801, -800

M5115-H300
#73853, -000
Bateria kuchenna jednouchwytowa Select 300, z wyciąganą wylewką

M5115-H300 ST
#73853, -800

M512-H300
#73854, -000
Bateria kuchenna jednouchwytowa Select 300, z obrotową wylewką

M512-H300 ST
#73854, -800

-000 Chrom
-800 Stal szlachetna

Zlewozmywaki kuchenny 180/450

Podwójny zlewozmywak kuchenny dla większego komfortu

- Podwójna funkcja: 2 komory o różnej wielkości umieszczone obok siebie
- Mała komora: do prac uzupełniających w kuchni
- Duża komora: Główna komora oferująca wystarczająco dużo miejsca do najważniejszych prac w kuchni
- Wielozadaniowość: Kilka czynności kuchennych można bez problemu wykonywać jednocześnie
- Wszechstronność kombinacji: Zlewozmywaki można bez problemu łączyć z każdą baterią marki hansgrohe

Zlewozmywak kuchenny	wersja	Nr Art.	Opis
	80 cm Szafka pod zlewozmywakiem 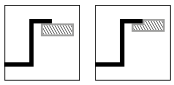	**S711-F655** #43309, -800 **D13-10** #43924, -000	Zlewozmywak do wbudowania 180x450 z otworem na baterię Zlewozmywak: 755 mm x 500 mm Komora: 180 mm x 400 mm/450 mm x 400 mm Głębokość: 140 mm/190 mm Szafka: od 80 cm Niezbędny osprzęt: Manualny komplet odpływowy
	80 cm Szafka pod zlewozmywakiem 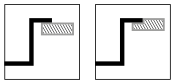	**S712-F655** #43310, -800 **D13-11** #43934, -000	Zlewozmywak do wbudowania 180x450 z 2 otworami na baterię Zlewozmywak: 755 mm x 500 mm Komora: 180 mm x 400 mm/450 mm x 400 mm Głębokość: 140 mm/190 mm Szafka: od 80 cm Niezbędny osprzęt: Automatyczny komplet odpływowy
	80 cm Szafka pod zlewozmywakiem 	**S719-U655** #43429, -800 **D13-10** #43924, -000 **D13-11** #43934, -000	Zlewozmywak do montażu pod blatem 180x450 Zlewozmywak: 705 mm x 450 mm Komora: 180 mm x 400 mm/450 mm x 400 mm Głębokość: 140 mm/190 mm Szafka: od 80 cm Niezbędny osprzęt: Manualny komplet odpływowy Automatyczny komplet odpływowy z elementem obsługi na blacie kuchennym

Wskazówka odnośnie zlewozmywaka do montażu pod blatem 180/450: W przypadku zakupu 2-otworowej baterii kuchennej z serii 71 Select dodatkowe przyłącze jest już zawarte w zestawie (#73805, -000, -800 i #73806, -000, -800) i należy zastosować komplet odpływowy D13-12 (# 43944, -000).

Wymiary w mm

Rekomendowane baterie

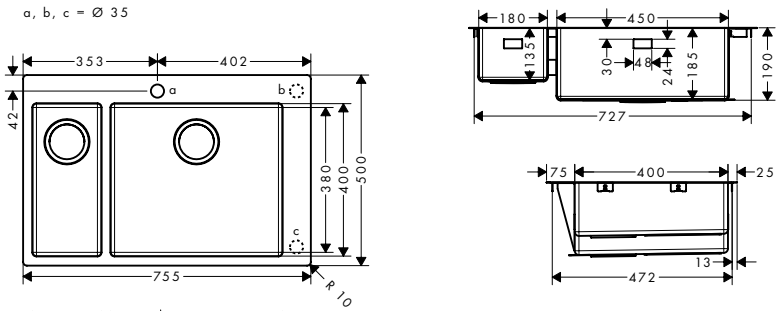

M7115-H320
#73803, -000
Bateria kuchenna jednouchwytowa Select 320, z wyciąganą wylewką

M7115-H320 ST
#73803, -800

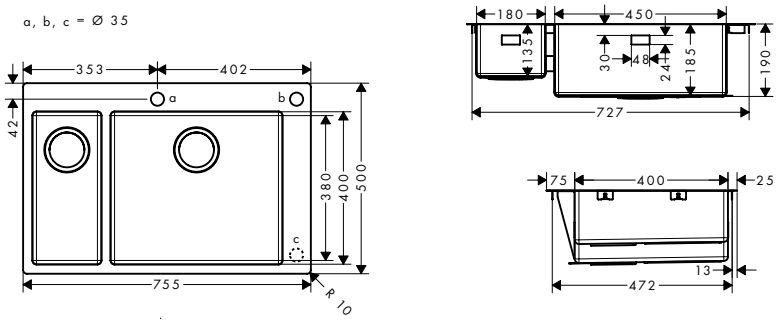

M712-H320
#73810, -000
Bateria kuchenna jednouchwytowa Select 320, z obrotową wylewką

M712-H320 ST
#73810, -800

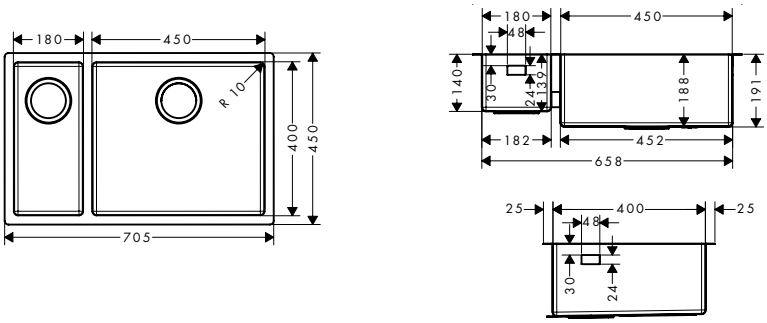

M7116-H320
#73801, -000
Bateria kuchenna jednouchwytowa 320, z wyciąganą wylewką, dwa rodzaje strumienia

M7116-H320 ST
#73801, -800

-000 Chrom
-800 Stal szlachetna

Zlewozmywaki kuchenny 370/370

2 komory, 2-krotnie większa elastyczność

- Praca zespołowa: 2 komory o równej wielkości umieszczone obok siebie
- Wielozadaniowość: jeszcze obszerniejszy zakres działania umożliwia wykonywanie wielu czynności jednocześnie
- Wszechstronność kombinacji: Zlewozmywaki można bez problemu łączyć z każdą baterią marki hansgrohe

Zlewozmywak kuchenny	wersja	Nr Art.	Opis
	90 cm Szafka pod zlewozmywakiem 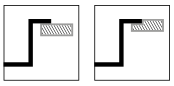	**S711-F765** #43303, -800 **D15-10** #43922, -000	Zlewozmywak do wbudowania 370 x 370 z otworem na baterię Zlewozmywak: 865 mm x 500 mm Komora: 370 mm x 400 mm Głębokość: 190 mm Szafka: od 90 cm Niezbędny osprzęt: Manualny komplet odpływowy
	90 cm Szafka pod zlewozmywakiem 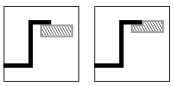	**S712-F765** #43311, -800 **D15-11** #43932, -000	Zlewozmywak do wbudowania 370 x 370 z 2 otworami na baterię Zlewozmywak: 865 mm x 500 mm Komora: 370 mm x 400 mm Głębokość: 190 mm Szafka: od 90 cm Niezbędny osprzęt: Automatyczny komplet odpływowy
	90 cm Szafka pod zlewozmywakiem 	**S719-U765** #43430, -800 **D15-10** #43922, -000 **D15-11** #43932, -000	Zlewozmywak do montażu pod blatem 370 x 370 Zlewozmywak: 815 mm x 450 mm Komora: 370 mm x 400 mm Głębokość: 190 mm Szafka: od 90 cm Niezbędny osprzęt: Manualny komplet odpływowy Automatyczny komplet odpływowy z elementem obsługi na blacie kuchennym

Wskazówka odnośnie zlewozmywaka do wbudowania montażu pod blatem 370/370: W przypadku zakupu 2-otworowej baterii kuchennej z serii 71 Select dodatkowe przyłącze jest już zawarte w zestawie (#73805, -000, -800 i #73806, -000, -800) i należy zastosować komplet odpływowy D15-12 (#43942, -000).

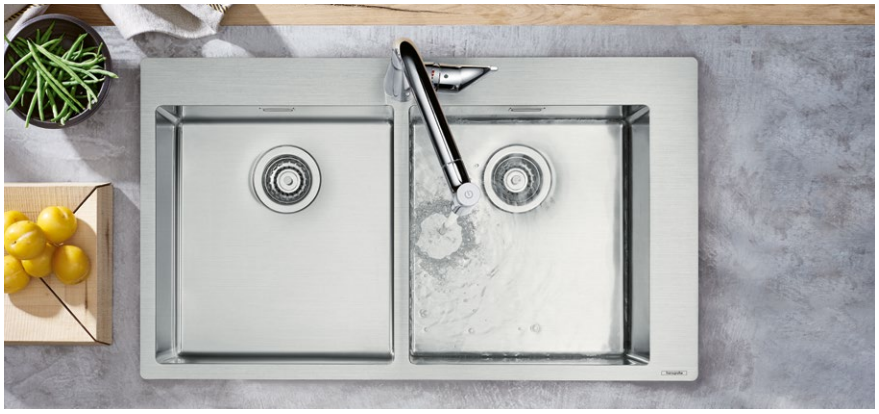

Wymiary w mm:

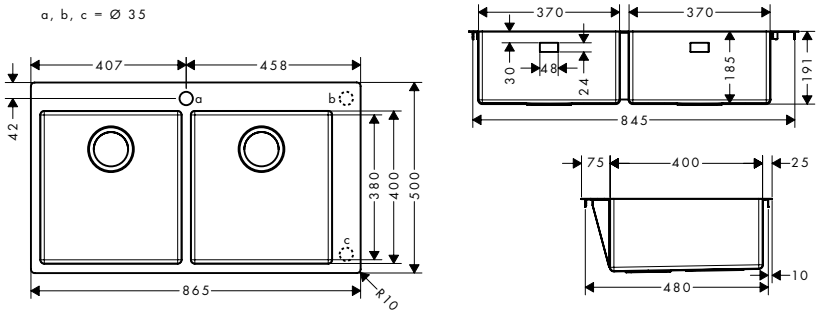

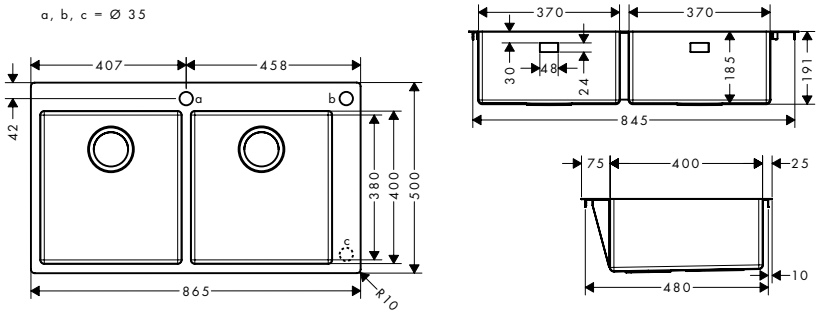

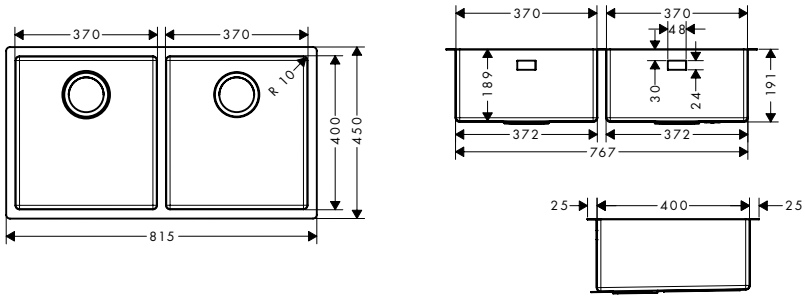

Rekomendowane baterie

M7115-H320
#73803, -000
Bateria kuchenna jednouchwytowa Select 320, z wyciąganą wylewką

M7115-H320 ST
#73803, -800

M712-H320
#73810, -000
Bateria kuchenna jednouchwytowa Select 320, z obrotową wylewką

M712-H320 ST
#73810, -800

M7116-H320
#73801, -000
Bateria kuchenna jednouchwytowa 320, z wyciąganą wylewką, dwa rodzaje strumienia

M7116-H320 ST
#73801, -800

-000 Chrom
-800 Stal szlachetna

BATERIE KUCHENNE

Różnorodność baterii, która łączy w sobie know-how, jakość, funkcjonalność i design:

Seria 71
Seria 51
Seria 52
Seria 53
Seria 41

hansgrohe Baterie kuchenne

Pełen stylu asortyment dla realizacji wymarzonej kuchni

Wśród linii baterii hansgrohe każdy znajdzie swój osobisty styl i trafiającą w gust estetykę – od nowoczesności po klasykę i od form geometrycznych po opływowe. Za sprawą szerokiego asortymentu stwarzasz swoim klientom przestrzeń, na wyrażenie ich indywidualnego stylu życia w kuchni.

Seria 71 Select 2-otworowa

Innowacyjna koncepcja obsługi z technologią Select oraz rozdzieleniem baterii i elementu obsługi. Więcej od strony 66.

Seria 71 Select

Dopasowana do kształtu zlewozmywaka ergonomiczna forma podstawowa, która integruje się harmonijnie w kuchennym wnętrzu, w komplecie z technologią Select. Więcej od strony 70.

Seria 71

Ergonomiczna forma uchwytu oraz funkcjonalna swoboda działania. Więcej od strony 72.

Seria 51 Select

Zwężająca się forma podstawy emanuje luksusową elegancją. Technologia Select wnosi mnóstwo radości do kuchennej pracy. Więcej od strony 74.

Seria 51

Swoboda działania opakowana w eleganckie wzornictwo. Więcej od strony 76.

Seria 52

Purystyczne wzornictwo pasujące do każdej kuchni. Więcej od strony 78.

Seria 53

Zredukowane formy w połączeniu z elementami klasycznej stylistyki. Więcej od strony 80.

Seria 41

Pasuje optymalnie do nowoczesnych aranżacji kuchennych z prostymi minimalistycznymi meblami. Więcej od strony 82.

hansgrohe Baterie kuchenne

Przegląd linii

		Seria 71 Select 2-otworowa		Seria 71 Select	Seria 71	Seria 51 Select
	Nazwa produktu	**M7120-H320**	**M7119-H200**	**M7115-H320**	**M7116-H320**	**M5115-H300**
Warianty	Z technologią Select	Tak	Tak	Tak	-	Tak
	Z obrotową wyciąganą wylewką prysznicową	ComfortZone 320 73806, -000, -800 ComfortZone 220 73805, -000, -800	-	-	ComfortZone 320 73801, -000, -800 ComfortZone 220 73800, -000, -800	-
	Z obrotową wyciąganą wylewką	-	ComfortZone 200 73804, -000, -800	ComfortZone 320 73803, -000, -800 ComfortZone 240 73802, -000, -800	ComfortZone 320 73812, -000, -800	ComfortZone 300 73853, -000, -800 ComfortZone 220 73852, -000, -800
	Z obrotową wylewką	-	-	ComfortZone 320 73810, -000, -800 ComfortZone 260 73811, -000, -800	ComfortZone 320 73813, -000, -800	ComfortZone 300 73854, -000, -800
	Montaż przed oknem	-	-	-	ComfortZone 320 73814, -000	-
	Dla przepływowych podgrzewaczy wody	-	-	-	-	-
	Z zaworem odcinającym	-	-	-	ComfortZone 320 73815, -000	-

Kolor powierzchni chrom (-000)

Kolor powierzchni stal szlachetna (-800)

	Seria 51	Seria 52		Seria 53		Seria 41	
	M5116-H200	**M5216-H220**	**M5216-H170**	**M5316-H220**	**M531-H280**	**M4116-H240**	**M411-H160**
	–	–	–	–	–	–	–
	ComfortZone 200 73851, -000, -800 ComfortZone 160 73850, -000, -800	ComfortZone 220 73863, -000, -800	ComfortZone 170 73860, -000, -800	ComfortZone 240 73870, -000 ComfortZone 210 73871, -000	–	ComfortZone 240 73880, -000, -800	–
	–	ComfortZone 260 73864, -000, -800	–	–	ComfortZone 280 73872, -000	–	–
	ComfortZone 260 73855, -000, -800 ComfortZone 220 73857, -000, -800	ComfortZone 270 73865, -000, -800	ComfortZone 170 73862, -000, -800	–	–	ComfortZone 280 73881, -000, -800 ComfortZone 260 73882, -000, -800	ComfortZone 160 73885, -000, -800
	–	ComfortZone 260 73864, -000, -800 ComfortZone 220 73863, -000, -800	–	–	–	–	–
	ComfortZone 260 73856, -000	–	ComfortZone 170 73861, -000	–	–	ComfortZone 260 73883, -000	ComfortZone 160 73886, -000
	ComfortZone 220 73858, -000	ComfortZone 270 73866, -000	–	–	–	ComfortZone 260 73884, -000	ComfortZone 160 73887, -000

Select
Łatwe włączanie i wyłączanie strumienia wody za dotknięciem przycisku

ComfortZone
Przestrzeń pomiędzy baterią i zlewozmywakiem do wykorzystania zgodnie z indywidualnymi potrzebami na każdym poziomie

QuickClean
Łatwe usuwanie kamienia za pomocą lekkiego przetarcia palcem silikonowych dysz

AirPower
Woda jest wzbogacana powietrzem dzięki czemu powstaje miękki strumień, który nie rozpryskuje się na boki

Technologia Select w kuchni

Jeden przycisk dla łatwej i wygodnej obsługi

Mycie, krojenie, mieszanie – podczas gotowania ma się zawsze ręce pełne zajęć. Dlatego technologia Select jest teraz dostępna także w kuchni. Dzięki niej za dotknięciem przycisku można wygodnie włączać i wyłączać strumień na zasadzie pauzy. Uchwyt pozostaje przy tym w pozycji otwarcia i zachowuje ustawienia wybranej temperatury wody i objętości strumienia. Dzięki przyciskowi Select proces pracy nie zostaje przerwany, a gotowanie staje się wygodniejsze.

M7120-H220
2-otworowa jednouchwytowa bateria kuchenna Select 220, z wyciąganą wylewką, dwa rodzaje strumienia

M7119-H200
2-otworowa bateria kuchenna Select 200, z wyciąganą wylewką

M7115-H320
Jednouchwytowa bateria kuchenna Select 320, z wyciąganą wylewką

M712-H320
Jednouchwytowa bateria kuchenna 320, z obracaną wylewką

Elastyczność: Połączenie przycisku Select i wyciąganej wylewki ułatwia pracę i zapewnia więcej komfortu działania w strefie zlewozmywaka. Wąż można wyciągnąć na długość nawet 76 cm, co zwiększa zakres działania u ułatwia napełnianie nawet wysokich naczyń.

Swoboda ruchów: Dzięki technologii Select strumień wody można włączać i wyłączać z łatwością za dotknięciem palcem, wierzchem dłoni lub przedramieniem. Zwiększa to swobodę działania, a Ty możesz pracować jeszcze efektywniej.

Szybkość: Przycisk Select na rancie zlewozmywaka umożliwia szybkie i wygodne włączanie i wyłączanie strumienia wody, co jest niezwykle wygodne np. podczas mycia naczyń.

Wytrzymałość: Zasada działania przycisku Select jest czysto mechaniczna, dlatego jest on wyjątkowo długowieczny.

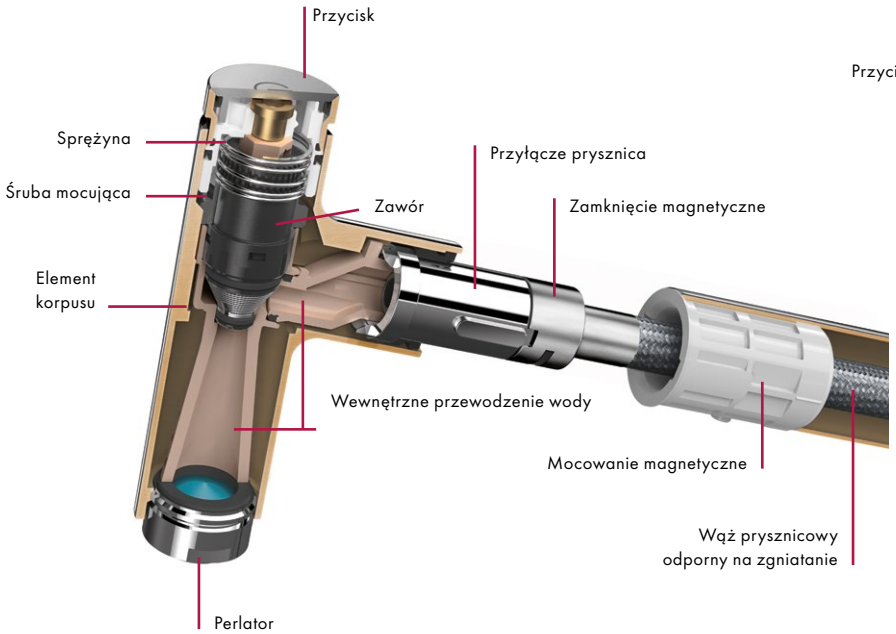

Wyciągana wylewka

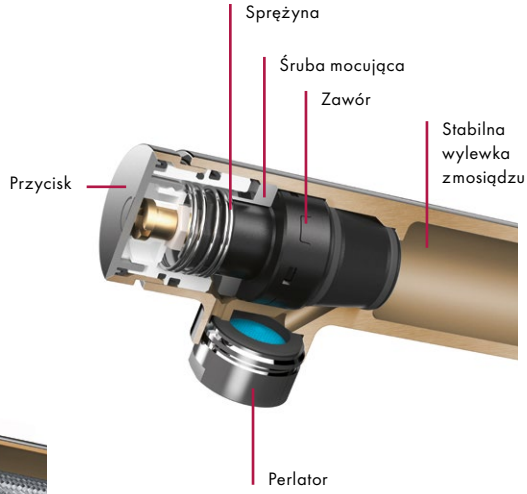

Wylewka obrotowa

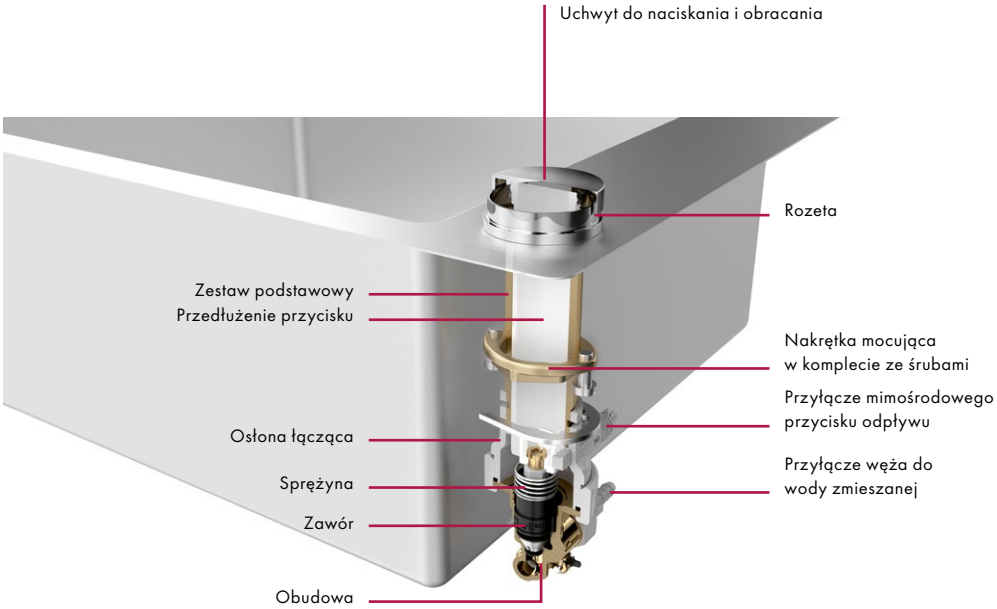

Przycisk Select z funkcją mimośrodu

Zalety i korzyści

- Prosta i intuicyjna obsługa za pomocą przycisku
- Przemyślana konstrukcja odpowiada wszystkim standardom hansgrohe i została przetestowana pod kątem długowieczności
- Ergonomiczne wzornictwo umożliwia łatwą i niezawodną obsługę dla wszystkich grup wiekowych
- Przycisk Select umieszczony na zlewozmywaku łączy go z baterią kuchenną w jedną całość
- Select pomaga oszczędzać wodę, ponieważ funkcja przycisku zachęca do częstego wyłączania strumienia: W ten sposób dbamy o cenne zasoby

http://pro.hansgrohe.pl/select

ComfortZone w kuchni

Więcej swobody w kuchni

Wysoka, obrotowa czy wyciągana: W przemyślanym asortymencie baterii hansgrohe znajdziesz rozwiązania dostosowane do różnych dla wszystkich potrzeb. Codzienne korzystanie z wody podczas mycia rąk, zmywania naczyń lub napełniania garnków staje się dzięki temu tak wszechstronne, jak to tylko możliwe. Indywidualną przestrzeń swobody działania definiujemy jako ComfortZone. Dla większego komfortu. Dla większej przestrzeni swobody. Na co dzień.

Co oznacza ComfortZone:

Wysokość: Wysoka wylewka oferuje mnóstwo funkcjonalnej przestrzeni i sprawdza się doskonale np. podczas napełniania wysokich naczyń.

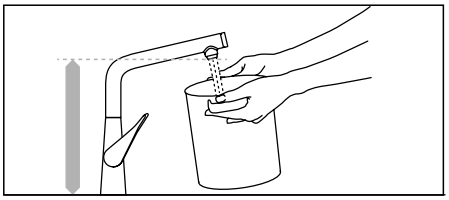

Funkcja obrotowa: Armatura oferuje albo określony zakres obrotu (110°/120°/150°) albo funkcję swobodnego obrotu po okręgu (360°). Jest to szczególnie praktyczne podczas pracy po prawej i lewej stronie baterii.

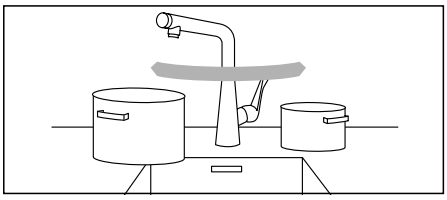

Wyciągana wylewka/wylewka prysznicowa: Wyciągana wylewka i wyciągana wylewka prysznicowa zwiększają zakres funkcjonalny w strefie zlewozmywaka. sBox marki hansgrohe zapewnia stabilne prowadzenie węża i ochronę przed uszkodzeniami. Więcej od strony 30.

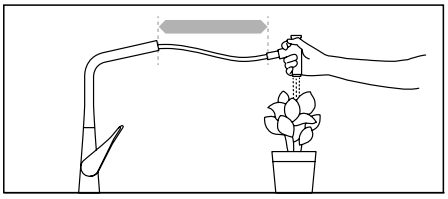

Technologia ComfortZone Po prostu zeskanuj kod i obejrzyj film informacyjny.

hansgrohe Technologie kuchenne

Pozostałe pomoce kuchenne, które czynią życie łatwiejszym

Ergonomiczne uchwyty: Długie uchwyty o dużej powierzchni czynią obsługę wyjątkowo wygodną.

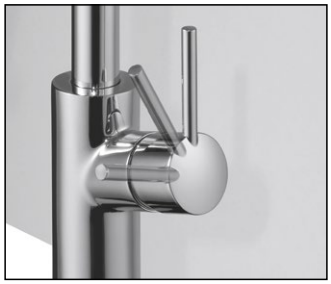

Pionowa pozycja uchwytu: Montaż nie stanowi problemu nawet w przypadku niewielkiej ilości miejsca pomiędzy armaturą i ścianą. Gorąca woda płynie przy pionowej pozycji uchwytu trudniej osiągalnego dla dzieci.

Dowolne umiejscowienie uchwytu: Odpowiednio do osobistych preferencji uchwyt można umiejscowić po dowolnej stronie armatury.

Kolor stal szlachetna w technologii PVD: Powierzchnie w kolorze stali szlachetnej powstają przy zastosowaniu technologii PVD i są wyjątkowo odporne na ścieranie i zarysowania.

Funkcja składania do montażu pod oknem: Idealna w przypadku montażu pod oknem, wystarczy lekko unieść i złożyć armaturę w razie potrzeby.

Wkład ceramiczny blokadą uchwytu Boltic: Za sprawą specjalnie utwardzonego tworzywa, mieszacze M1 i M2 zapewniają szczelność i funkcjonalność armatury. Blokada Boltic gwarantuje niezawodną obsługę baterii i zapobiega poluzowaniom uchwytu.

Prosty i precyzyjny montaż: Elastyczne przyłącza oraz zintegrowana płytka stabilizująca do zlewozmywaków z cienkiej blachy nierdzewnej ułatwiają montaż baterii i zapewniają szczelne połączenie. Dołączone węże PEX są odporne na wysoką temperaturę i neutralne dla smaku i zapachu.

sBox: Jako element składowy zestawów Combi w połączeniu z każdą baterią kuchenną z wyciąganą wylewką. sBox zapewnia pewne i lekkie wyciąganie i powrót węża. Wysoki na 52 cm element mieści się w każdej klasycznej szafce pod zlewozmywakiem od 74 cm wzwyż.

QuickClean: Na elastycznej końcówce kamień osadza się z trudem. A nawet jeśli, to osady kamienia można łatwo usunąć przez potarcie palcem.

Uchwyt magnetyczny MagFit: Dzięki tej funkcji wąż chowa się niemal bezszelestnie i stabilizuje w centrum wylewki.

Wyciągana wylewka prysznicowa z 2 rodzajami strumienia: Wyciągana wylewka prysznicowa oferuje 2 rodzaje strumienia (normalny i prysznicowy), które można przełączać z łatwością.

Seria 71 Select 2-otworowa

Nowa ergonomia i funkcjonalność dla nowoczesnej kuchni

Select

Comfort Zone

Quick Clean

Zmień strumień normalny na prysznicowy za dotknięciem przycisku

Wyciągana wylewka prysznicowa (na długość do 76 cm)

Wylewka obrotowa do 150° dla mnóstwa funkcjonalnej przestrzeni w kuchni

Wstępne ustawienie temperatury i objętości strumienia za pomocą uchwytu o dużej powierzchni

Przycisk Select – włączaj i wyłączaj strumień wody po prostu za pomocą przycisku. Uchwyt pozostaje w pozycji otwartej, utrzymując temperaturę wody i objętość strumienia na wybranym poziomie Przycisk Select przejmuje jednocześnie funkcję mimośrodu odpływu za pomocą prostego obrotu

Forma podstawowa dopasowana harmonijnie do kształtu zlewozmywaka

Dostępna także wersja w kolorze stali szlachetnej

Dowolne umiejscowienie przycisku Select do sterowania strumieniem wody i odpływem – wymagane 2 otwory pod baterię o średnicy 35 mm

Zalety i korzyści

- Komfort i ergonomia za sprawą nowej koncepcji obsługi
- Łatwe utrzymanie w czystości dzięki zredukowanemu wzornictwu i płynnym przejściom
- Szybkość: Przycisk Select na rancie zlewozmywaka umożliwia szybkie i wygodne włączanie i wyłączanie strumienia wody
- Wysoka wylewka obrotowa dla większej przestrzeni swobody pomiędzy wylewką i zlewozmywakiem

Seria 71 Select 2-otworowa

Proszę przestrzegać wskazówek dotyczących kompletu odpływowego w przypadku zlewozmywaków kuchennych

M7120-H220
Bateria kuchenna 2-otworowa Select 220,
z wyciąganą wylewką, dwa rodzaje strumienia

- ComfortZone 220 – mnóstwo przestrzeni i duży zakres funkcjonalny podczas codziennych prac kuchennych
- Zakres obrotu 110°/150° – dla większej swobody działania
- Strumień normalny
- Strumień prysznicowy – dokładnie umyje warzywa, sałatę, ryby lub mięso
- Może współpracować z przepływowymi podgrzewaczami wody
- sBox dla perfekcyjnego i niezawodnego prowadzenia węża z funkcją wyciągania na długość nawet 76 cm
- Dowolne umiejscowienie przycisku Select do sterowania strumieniem wody i odpływem – wymagane w otwory pod baterię o średnicy Ø 35 mm

73805, -000, -800

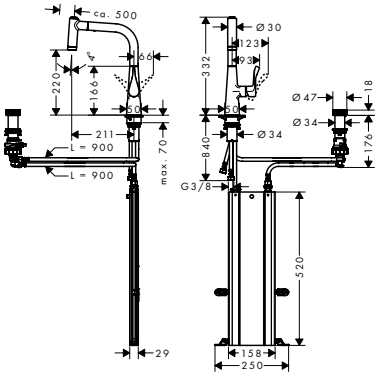

Proszę przestrzegać wskazówek dotyczących kompletu odpływowego w przypadku zlewozmywaków kuchennych

M7120-H320
Bateria kuchenna 2-otworowa Select 320,
z wyciąganą wylewką, dwa rodzaje strumienia

- ComfortZone 320 – mnóstwo przestrzeni i duży zakres funkcjonalny podczas codziennych prac kuchennych
- Zakres obrotu 110°/150° – dla większej swobody działania
- Strumień normalny
- Strumień prysznicowy – dokładnie umyje warzywa, sałatę, ryby lub mięso
- Może współpracować z przepływowymi podgrzewaczami wody
- sBox dla perfekcyjnego i niezawodnego prowadzenia węża z funkcją wyciągania na długość nawet 76 cm
- Dowolne umiejscowienie przycisku Select do sterowania strumieniem wody i odpływem – wymagane w otwory pod baterię o średnicy Ø 35 mm

73806, -000, -800

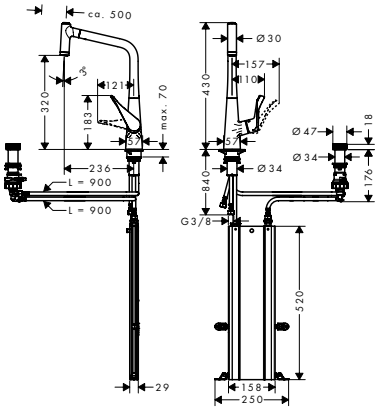

Wszystkie wymiary w mm. sBox nie jest oznaczony w niektórych rysunkach technicznych.

Za pomocą przycisku Select umieszczonego na rancie zlewozmywaka z przodu można wygodnie obsługiwać baterię i jednocześnie otwierać i zamykać odpływ poprzez obrót.

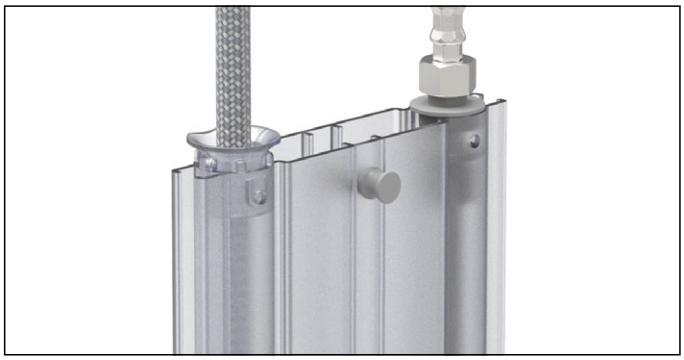

Wyciągana wylewka zwiększa zakres funkcjonalny w strefie zlewozmywaka. Dzięki sBox wąż jest stabilnie prowadzony i zabezpieczony przed wszelkimi uszkodzeniami.

Możliwość regulacji: Możliwość wyboru 2 rodzajów strumienia: Strumień normalny – do napełniania wysokich naczyń szybko i precyzyjnie.

Strumień prysznicowy – do dokładnego mycia owoców, warzyw, ryb lub mięsa.

Seria 71 Select 2-otworowa

Spełnia wszystkie życzenia względem ergonomii

Select

Comfort Zone

Quick Clean

Air Power

Przycisk Select – włączaj i wyłączaj strumień wody po prostu za pomocą przycisku. Uchwyt pozostaje w pozycji otwartej, utrzymując temperaturę wody i objętość strumienia na wybranym poziomie

Wylewka obrotowa do 150° dla mnóstwa funkcjonalnej przestrzeni w kuchni

Minimalistyczne wzornictwo komponuje się z każdym wnętrzem

Wstępne ustawienie temperatury i objętości strumienia za pomocą uchwytu o dużej powierzchni

Elastyczność pracy dzięki praktycznej wyciąganej wylewce (na długość do 76 cm)

Forma podstawy dopasowana harmonijnie do kształtu zlewozmywaka

Dostępna także wersja w kolorze stali szlachetnej

Zalety i korzyści

- Komfort i ergonomia za sprawą nowej koncepcji obsługi
- Łatwe utrzymanie w czystości dzięki zredukowanemu wzornictwu i płynnym przejściom
- Zachwycająca estetyka dzięki rozdzieleniu elementu obsługi od korpusu
- Wysoka wylewka obrotowa dla większej przestrzeni swobody pomiędzy wylewką a zlewozmywakiem

Seria 71 Select 2-otworowa

M7119-H200
2-otworowa bateria kuchenna Select 200
z wyciąganą wylewką

- ComfortZone 200 – mnóstwo przestrzeni i duży zakres funkcjonalny podczas codziennych prac kuchennych
- Zakres obrotu 150° – dla większej swobody działania
- Przycisk Select dla wygodnego włączania i wyłączania strumienia wody
- Może współpracować z przepływowymi podgrzewaczami wody
- sBox dla perfekcyjnego i niezawodnego prowadzenia węża z funkcją wyciągania na długość nawet 76 cm
- Możliwość dowolnego umiejscowienia elementu obsługi, konieczne są 2 otwory pod baterię o średnicy Ø 35mm

#73804, -000, -800

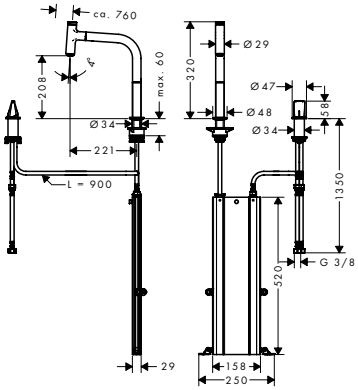

Wszystkie wymiary w mm. sBox nie jest oznaczony w niektórych rysunkach technicznych.

Za pomocą uchwytu dźwigniowego umieszczonego z przodu zlewozmywaka baterię można łatwo obsługiwać z tego miejsca.

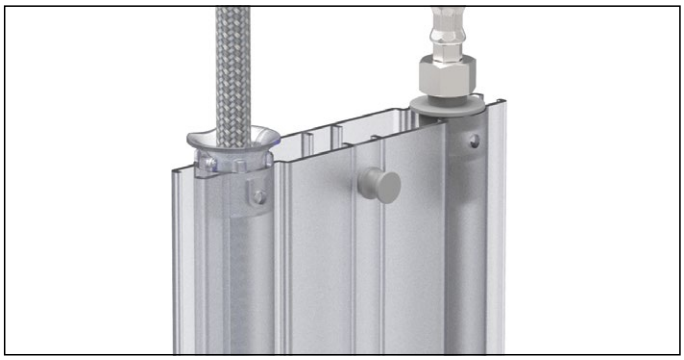

Wyciągana wylewka zwiększa zakres funkcjonalny w strefie zlewozmywaka. Dzięki sBox wąż jest stabilnie prowadzony i zabezpieczony przed wszelkimi uszkodzeniami.

Wygoda: Przycisk Select umożliwia łatwe włączanie i zamykanie strumienia wody.

Zielony pierścień informuje o tym, że bateria jest włączona.

Seria 71 Select

Prosta obsługa to najlepszy przepis

Select

Comfort Zone

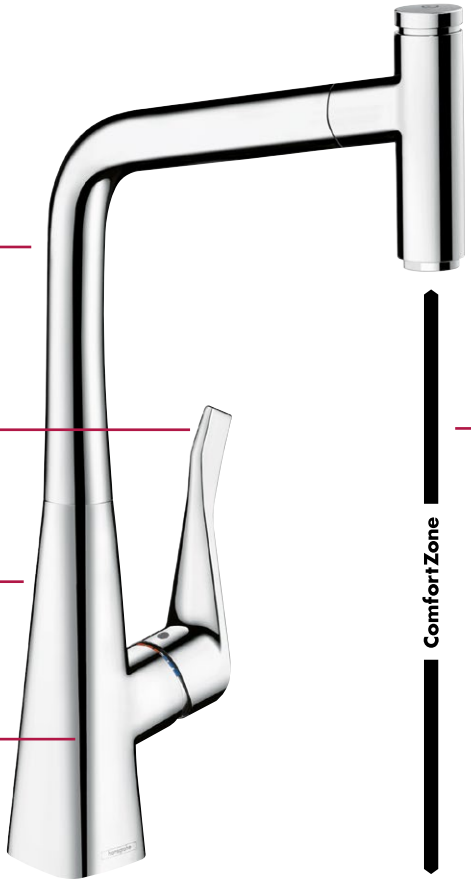

Wylewka obrotowa do 150° dla mnóstwa funkcjonalnej przestrzeni w kuchni

Wstępne ustawienie temperatury i objętości strumienia za pomocą uchwytu o dużej powierzchni

Forma podstawy dopasowana harmonijnie do kształtu zlewozmywaka

Dostępna także wersja w kolorze stali szlachetnej

Przycisk Select – włączaj i wyłączaj strumień wody po prostu za pomocą przycisku. Uchwyt pozostaje w pozycji otwartej, utrzymując temperaturę wody i objętość strumienia na wybranym poziomie

Dużo miejsca pod wysoką wylewką, np. dla wygody przy napełnianiu wysokich naczyń

Elastyczność pracy dzięki praktycznej wyciąganej wylewce (na długość do 76 cm)

Elastyczność: Wszystkie zadania stają się łatwiejsze dzięki połączeniu intuicyjnego przycisku Select i praktycznej wyciąganej wylewki – dla większego komfortu w kuchni.

Zalety i korzyści

- Idealne rozwiązanie dla wszystkich grup wiekowych ze względu na intuicyjną koncepcję obsługi
- Nowe wzornictwo baterii kuchennych dla wygody obsługi bez nieprzyjemnego zginania nadgarstków
- Dopasowana do kształtu zlewozmywaka ergonomiczna forma podstawowa, która integruje się harmonijnie w kuchennym wnętrzu

Seria 71 Select

M7115-H320

Jednouchwytowa bateria kuchenna Select 320
z wyciąganą wylewką

- ComfortZone 320 – mnóstwo przestrzeni i duży zakres funkcjonalny podczas codziennych prac kuchennych
- Zakres obrotu 150° – dla większej swobody działania
- Strumień normalny
- Przycisk Select dla wygodnego włączania i wyłączania strumienia wody
- Może współpracować z przepływowymi podgrzewaczami wody
- sBox dla perfekcyjnego i niezawodnego prowadzenia węża z funkcją wyciągania na długość nawet do 76 cm

73803, -000, -800

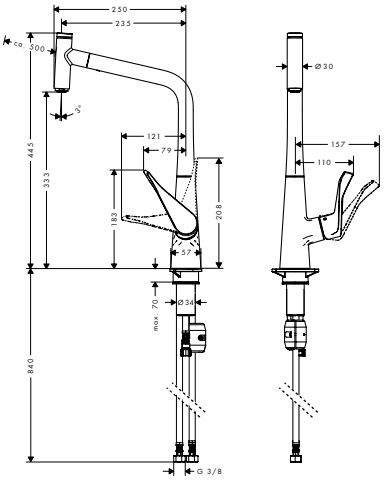

M7115-H240

Jednouchwytowa bateria kuchenna Select 240
z wyciąganą wylewką

- ComfortZone 240 – mnóstwo przestrzeni i duży zakres funkcjonalny podczas codziennych prac kuchennych
- Zakres obrotu 150° – dla większej swobody działania
- Strumień normalny
- Przycisk Select dla wygodnego włączania i wyłączania strumienia wody
- Może współpracować z przepływowymi podgrzewaczami wody
- sBox dla perfekcyjnego i niezawodnego prowadzenia węża z funkcją wyciągania na długość nawet do 76 cm

73802, -000, -800

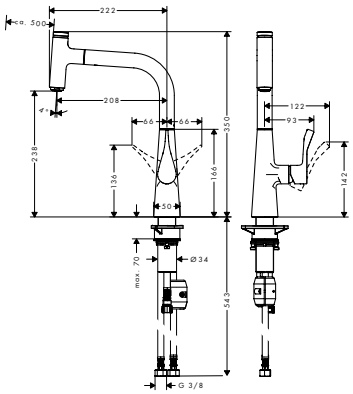

M712-H320

Jednouchwytowa bateria kuchenna Select 320
z obrotową wylewką

- ComfortZone 320 – mnóstwo przestrzeni i duży zakres funkcjonalny podczas codziennych prac kuchennych
- Możliwość ustawienia zakresu obrotu na jednym z 3 stopni – 110°/150° lub 360° – dla większej swobody działania
- Strumień normalny
- Przycisk Select dla wygodnego włączania i wyłączania strumienia wody
- Może współpracować z przepływowymi podgrzewaczami wody

73810, -000, -800

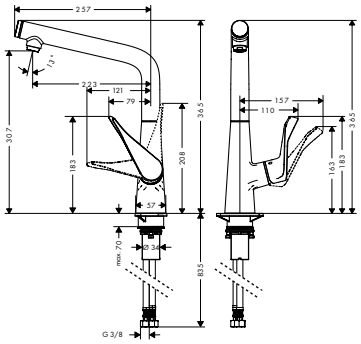

M712-H260

Jednouchwytowa bateria kuchenna Select 260
z obrotową wylewką

- ComfortZone 260 – mnóstwo przestrzeni i duży zakres funkcjonalny podczas codziennych prac kuchennych
- Możliwość ustawienia zakresu obrotu na jednym z 3 stopni – 110°/150° lub 360° – dla większej swobody działania
- Strumień normalny
- Przycisk Select dla wygodnego włączania i wyłączania strumienia wody
- Może współpracować z przepływowymi podgrzewaczami wody

73811, -000, -800

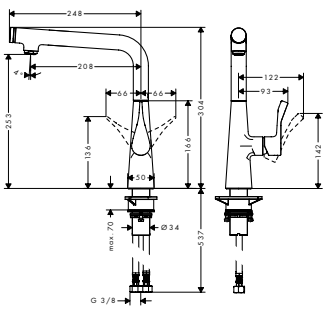

Wszystkie wymiary w mm. sBox nie jest oznaczony w niektórych rysunkach technicznych.

Seria 71

Perfekcyjne wzornictwo, które doskonale leży w dłoni

Comfort Zone

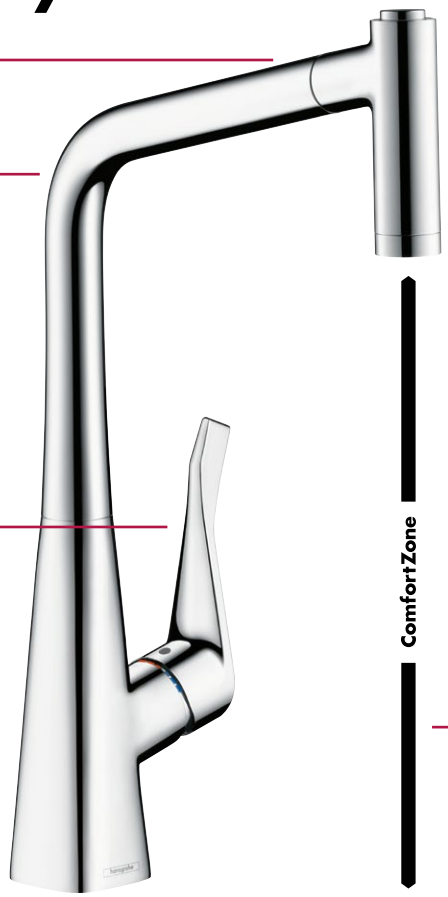

Mocowanie magnetyczne węża MagFit dla niezawodnej i bezwysiłkowej stabilizacji końcówki w wylewce

Wylewka obrotowa do 150° dla mnóstwa funkcjonalnej przestrzeni w kuchni

Wstępne ustawienie temperatury i objętości strumienia za pomocą uchwytu o dużej powierzchni

Zmień strumień normalny na prysznicowy za dotknięciem przycisku

Wyciągana wylewka prysznicowa (na długość do 76 cm)

Dużo miejsca pod wysoką wylewką, np. dla wygody przy napełnianiu wysokich naczyń

Możliwość regulacji: Możliwość wyboru 2 rodzajów strumienia: Strumień normalny i prysznicowy.

Wyciągana wylewka/wylewka prysznicowa: Wyciągana wylewka i wyciągana wylewka prysznicowa zwiększają zakres funkcjonalny w strefie zlewozmywaka. Jest to ogromna zaleta np. podczas podlewania roślin. sBox marki hansgrohe zapewnia stabilne i płynne prowadzenie węża i chroni go przed uszkodzeniami.

Zalety i korzyści

- Dopasowana do kształtu zlewozmywaka ergonomiczna forma podstawowa, która integruje się harmonijnie w kuchennym wnętrzu
- Dodatkowy strumień prysznicowy sprawdza się znakomicie podczas mycia owoców, warzyw, ryb czy mięsa
- Dzięki funkcji QuickClean kamień nie ma żadnych szans, aby osadzić się na dłużej na perlatorze. Jeśli osad się pojawi łatwo usunąć go poprzez potarcie palcem.

Seria 71

M7116-H320
Jednouchwytowa bateria kuchenna 320
z wyciąganą wylewką, dwa rodzaje strumienia

- ComfortZone 320 – mnóstwo przestrzeni i duży zakres funkcjonalny podczas codziennych prac kuchennych
- Zakres obrotu 110°/150° – dla większej swobody działania
- Strumień normalny
- Strumień prysznicowy – dokładnie umyje warzywa, sałatę, ryby lub mięso
- Może współpracować z przepływowymi podgrzewaczami wody
- sBox dla perfekcyjnego i niezawodnego prowadzenia węża z funkcją wyciągania na długość nawet do 76 cm

73801, -000, -800

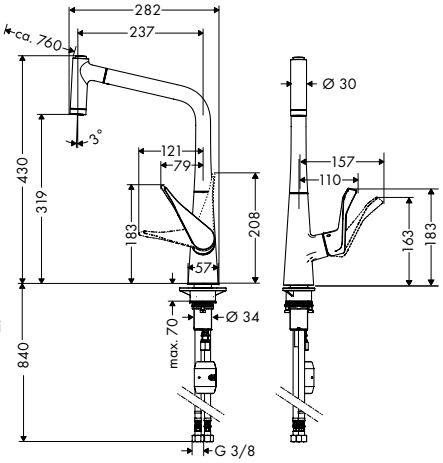

M7116-H220
Jednouchwytowa bateria kuchenna 220
z wyciąganą wylewką, dwa rodzaje strumienia

- ComfortZone 220 – mnóstwo przestrzeni i duży zakres funkcjonalny podczas codziennych prac kuchennych
- Zakres obrotu 110°/150° – dla większej swobody działania
- Strumień normalny
- Strumień prysznicowy – dokładnie umyje warzywa, sałatę, ryby lub mięso
- Może współpracować z przepływowymi podgrzewaczami wody
- sBox dla perfekcyjnego i niezawodnego prowadzenia węża z funkcją wyciągania na długość nawet do 76 cm

73800, -000, 800

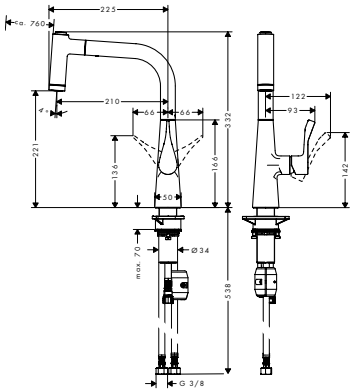

M7114-H320
Jednouchwytowa bateria kuchenna 320
z wyciąganą wylewką

- ComfortZone 320 – mnóstwo przestrzeni i duży zakres funkcjonalny podczas codziennych prac kuchennych
- Zakres obrotu 110°/150° – dla większej swobody działania
- Strumień normalny
- Może współpracować z przepływowymi podgrzewaczami wody
- sBox dla perfekcyjnego i niezawodnego prowadzenia węża z funkcją wyciągania na długość nawet do 76 cm

73812, -000, -800

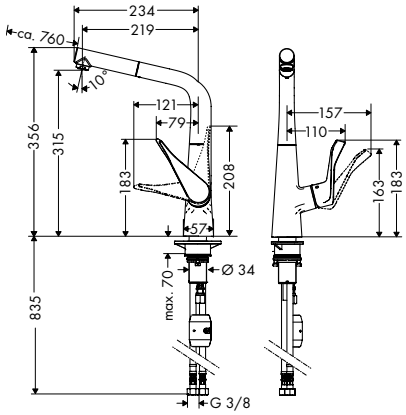

M711-H320
Jednouchwytowa bateria kuchenna 320
z obrotową wylewką

- ComfortZone 320 – mnóstwo przestrzeni i duży zakres funkcjonalny podczas codziennych prac kuchennych
- Możliwość ustawienia zakresu obrotu na jednym z 3 stopni – 110°/150° lub 360° – dla większej swobody działania
- Strumień normalny
- Może współpracować z przepływowymi podgrzewaczami wody

73813, -000, -800
73814, -000 do montażu pod oknem (bez fot.)
73815, -000 zaworem do zmywarki

Dostępny również wariant z zaworem odcinającym do urządzeń

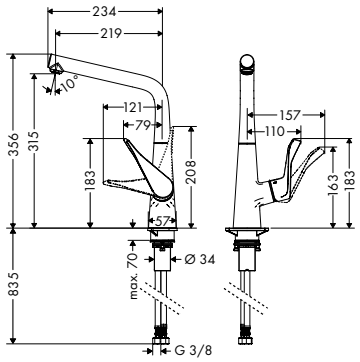

Wszystkie wymiary w mm. sBox nie jest oznaczony w niektórych rysunkach technicznych.

Seria 51 Select

Multitalent dla nowoczesnej kuchni

Select

Comfort Zone

Quick Clean

Air Power

Długi, obrotowy uchwyt dla dużej swobody ruchów

Łatwa pielęgnacja: dzięki łagodnym przejściom od korpusu do obrotowej wylewki

Wygodna obsługa za sprawą uchwytu o dużej powierzchni

Dostępna także wersja w kolorze stali szlachetnej

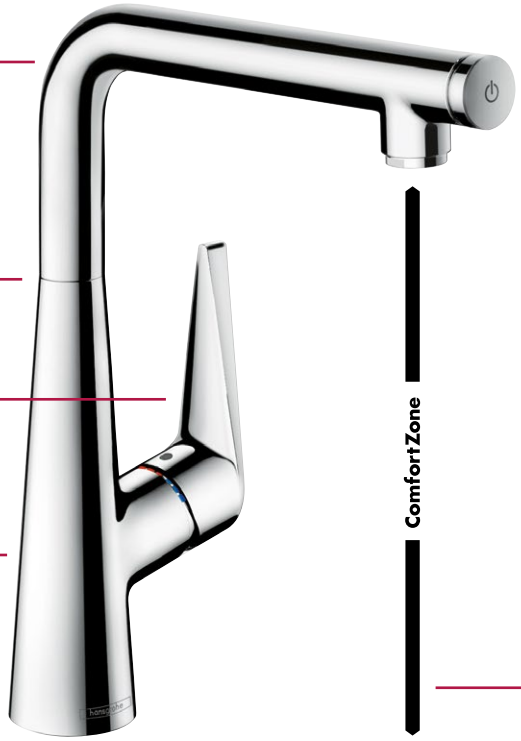

Wygodne włączanie i wyłączanie wody za dotknięciem przycisku

Dużo miejsca pod wysoką wylewką, np. dla wygody przy napełnianiu wysokich naczyń

Wszechstronność: Nawet bardziej oddalone naczynia można napełnić łatwo i bez pryskania dzięki przyciskowi Select i wyciąganej wylewce prysznicowej – wygodnie i jedną ręką.

Wytrzymałość: Tak w przypadku wyciąganej wylewki prysznicowej, jak i wylewki obrotowej w promieniu 150°, przycisk Select działa na zasadzie czysto mechanicznej i jest przez to szczególnie odporny na uszkodzenia.

Zalety i korzyści

- Wersja Select z intuicyjną obsługą za dotknięciem przycisku
- Technologia Select zintegrowana harmonijnie w smukłej wylewce
- Zwężająca się forma podstawy emanuje luksusową elegancją
- 2 modele baterii Select w odpowiedzi na indywidualne potrzeby: z wyciąganą wylewką lub wylewką obrotową

Seria 51 Select

reddot award 2015
winner

M5115-H300
Jednouchwytowa bateria kuchenna Select 300
z wyciąganą wylewką

- ComfortZone 300 – mnóstwo przestrzeni i duży zakres funkcjonalny podczas codziennych prac kuchennych
- Zakres obrotu 150° – dla większej swobody działania
- Strumień normalny – napełnia naczynia szybko i precyzyjnie
- Przycisk Select dla wygodnego włączania i wyłączania strumienia wody
- Może współpracować z przepływowymi podgrzewaczami wody
- sBox dla perfekcyjnego i niezawodnego prowadzenia węża z funkcją wyciągania na długość nawet do 76 cm

73853, -000, -800

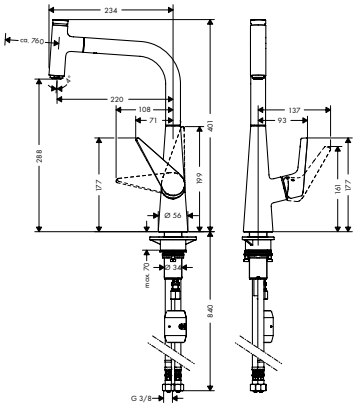

M5115-H220
Jednouchwytowa bateria kuchenna Select 220
z wyciąganą wylewką

- ComfortZone 220 – mnóstwo przestrzeni i duży zakres funkcjonalny podczas codziennych prac kuchennych
- Zakres obrotu 150° – dla większej swobody działania
- Strumień normalny – napełnia naczynia szybko i precyzyjnie
- Przycisk Select dla wygodnego włączania i wyłączania strumienia wody
- Może współpracować z przepływowymi podgrzewaczami wody
- sBox dla perfekcyjnego i niezawodnego prowadzenia węża z funkcją wyciągania na długość nawet do 76 cm

73852, -000, -800

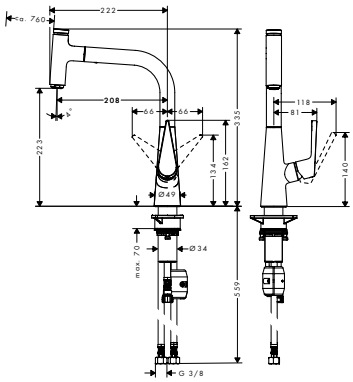

reddot award 2015
winner

M512-H300
Jednouchwytowa bateria kuchenna Select 300
z obrotową wylewką

- ComfortZone 300 – mnóstwo przestrzeni i duży zakres funkcjonalny podczas codziennych prac kuchennych
- Możliwość ustawienia zakresu obrotu na jednym z 3 stopni – 110°/150° lub 360° – dla większej swobody działania
- Strumień normalny – napełnia naczynia szybko i precyzyjnie
- Przycisk Select dla wygodnego włączania i wyłączania strumienia wody
- Może współpracować z przepływowymi podgrzewaczami wody

73854, -000, -800

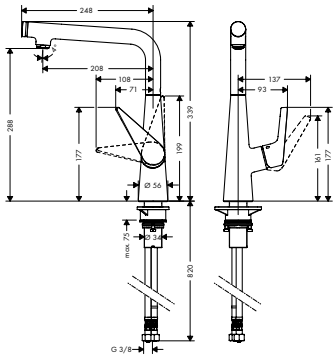

Wszystkie wymiary w mm. sBox nie jest oznaczony w niektórych rysunkach technicznych.

Seria 51

Więcej swobody działania podczas gotowania i zmywania naczyń

Comfort Zone

Quick Clean

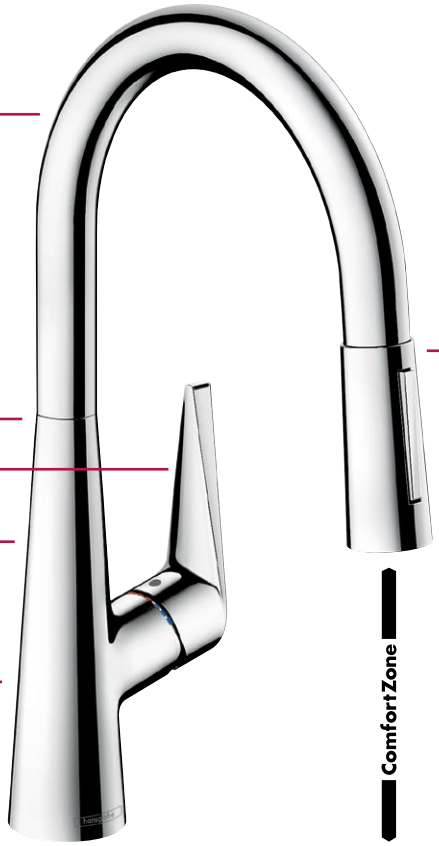

Długi, obrotowy uchwyt dla dużej swobody ruchów

Łatwa pielęgnacja: dzięki łagodnym przejściom od korpusu do obrotowej wylewki

Wygodna obsługa za sprawą uchwytu o dużej powierzchni

Elegancka i luksusowa estetyka ze względu na zwężający się korpus

Dostępna także wersja w kolorze stali szlachetnej

Elastyczność pracy dzięki praktycznej wyciąganej wylewce (na długość do 76 cm)

2 rodzaje strumienia (normalny/prysznicowy)

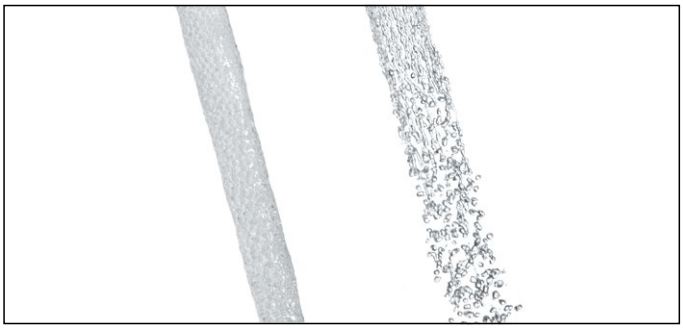

Możliwość regulacji: Możliwość wyboru 2 rodzajów strumienia: Strumień normalny i prysznicowy.

Funkcja obrotowa: Armatura oferuje albo określony zakres obrotu (110°/120°/150°) albo funkcję swobodnego obrotu po okręgu (360°). Jest to szczególnie praktyczne podczas pracy po prawej i lewej stronie baterii.

Zalety i korzyści

- Więcej swobody działania dzięki zakresowi obrotu o promieniu nawet 150°
- Dodatkowy strumień prysznicowy sprawdza się znakomicie podczas mycia owoców, warzyw, ryb czy mięsa

Seria 51

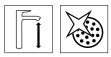

M5116-H200
Jednouchwytowa bateria kuchenna 200
z obrotową wylewką

- ComfortZone 200 – mnóstwo przestrzeni i duży zakres funkcjonalny podczas codziennych prac kuchennych
- Zakres obrotu 110°/150° – dla większej swobody działania
- Strumień normalny – napełnia naczynia szybko i precyzyjnie
- Strumień prysznicowy – dokładnie umyje warzywa, sałatę, ryby lub mięso
- Może współpracować z przepływowymi podgrzewaczami wody
- sBox dla perfekcyjnego i niezawodnego prowadzenia węża z funkcją wyciągania na długość nawet do 76 cm

73851, -000, -800

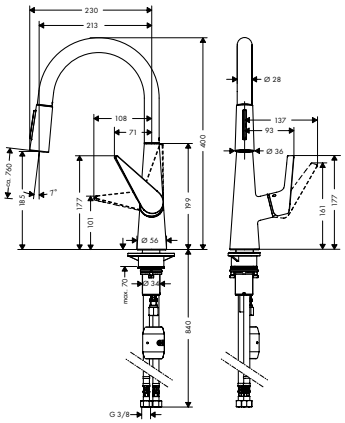

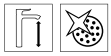

M5116-H160
Jednouchwytowa bateria kuchenna 160
z wyciąganą wylewką, dwa rodzaje strumienia

- ComfortZone 160 – mnóstwo przestrzeni i duży zakres funkcjonalny podczas codziennych prac kuchennych
- Zakres obrotu 110°/150° – dla większej swobody działania
- Strumień normalny – napełnia naczynia szybko i precyzyjnie
- Strumień prysznicowy – dokładnie umyje warzywa, sałatę, ryby lub mięso
- Może współpracować z przepływowymi podgrzewaczami wody
- sBox dla perfekcyjnego i niezawodnego prowadzenia węża z funkcją wyciągania na długość nawet do 76 cm

73850, -000, -800

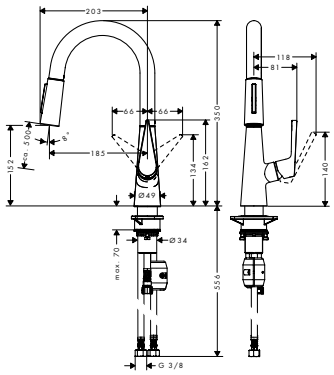

M511-H260
Jednouchwytowa bateria kuchenna 260
z obrotową wylewką

- ComfortZone 260 – mnóstwo przestrzeni i duży zakres funkcjonalny podczas codziennych prac kuchennych
- Możliwość ustawienia zakresu obrotu na jednym z 3 stopni – 110°/150° lub 360° – dla większej swobody działania
- Strumień normalny – napełnia naczynia szybko i precyzyjnie
- Może współpracować z przepływowymi podgrzewaczami wody

73855, -000, -800
73856, -000 do bezciśnieniowych podgrzewaczy wody

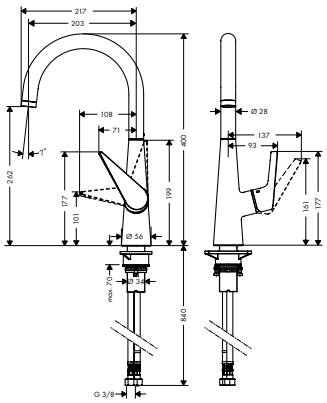

M511-H220
Jednouchwytowa bateria kuchenna 220
z obrotową wylewką

- ComfortZone 220 – mnóstwo przestrzeni i duży zakres funkcjonalny podczas codziennych prac kuchennych
- Możliwość ustawienia zakresu obrotu na jednym z 3 stopni – 110°/150° lub 360° – dla większej swobody działania
- Strumień normalny – napełnia naczynia szybko i precyzyjnie
- Może współpracować z przepływowymi podgrzewaczami wody

73857, -000, -800
73858, -000 zaworem do zmywarki

Dostępny również wariant z zaworem odcinającym do urządzeń

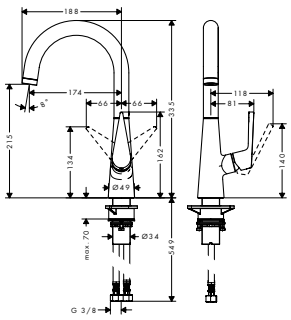

Wszystkie wymiary w mm. sBox nie jest oznaczony w niektórych rysunkach technicznych.

Seria 52

Dynamiczna elegancja dla kuchni

Comfort Zone

Quick Clean

Air Power

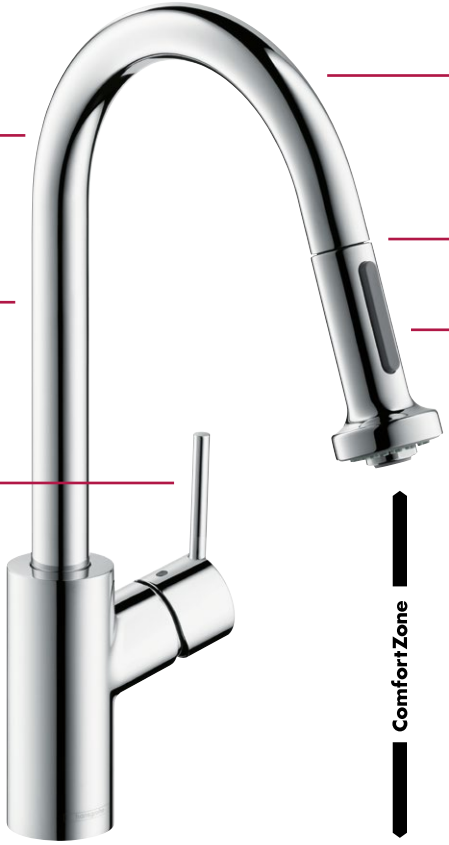

Elegancka, dynamiczna wylewka

Zakres obrotu 150° umożliwia montaż baterii także przy oknie

Pionowa pozycja uchwytu umożliwia instalację nawet w przypadku ograniczonej przestrzeni pomiędzy baterią i ścianą

Funkcja składania do montażu pod oknem

Obrotowa wylewka dla większej swobody ruchów

Mocowanie magnetyczne węża MagFit dla niezawodnej i bezwysiłkowej stabilizacji główki prysznicowej w wylewce

Wyciągana wylewka prysznicowa (długość do 76 cm) z 2 rodzajami strumienia (normalny/prysznicowy)

Praktyczne funkcje: Dzięki zakresowi obrotu wylewki o promieniu nawet 150° możliwość montażu także przy oknie.

Możliwość regulacji: Możliwość wyboru 2 rodzajów strumienia: Strumień normalny do szybkiego i precyzyjnego napełniania wysokich naczyń; strumień prysznicowy do dokładnego mycia warzyw, ryb lub mięsa.

Zalety i korzyści

- Więcej swobody działania dzięki zakresowi obrotu o promieniu nawet 150°
- Dodatkowy strumień prysznicowy sprawdza się znakomicie podczas mycia owoców, warzyw, ryb czy mięsa

Seria 52

M5216-H220
Jednouchwytowa bateria kuchenna 220
z wyciąganą wylewką, dwa rodzaje strumienia

- Zakres obrotu 150° – dla większej swobody działania
- Strumień normalny – napełnia naczynia szybko i precyzyjnie
- Strumień prysznicowy – dokładnie umyje warzywa czy mięso
- Może współpracować z przepływowymi podgrzewaczami wody
- sBox dla perfekcyjnego i niezawodnego prowadzenia węża z funkcją wyciągania na długość nawet do 76 cm

73863, -000, -800

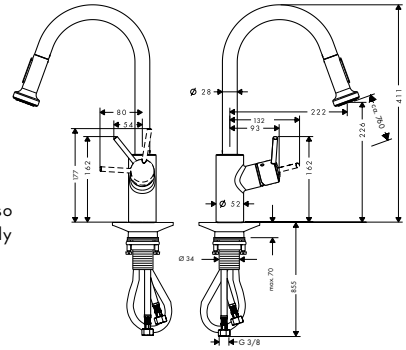

M5214-H260
Jednouchwytowa bateria kuchenna 260
z wyciąganą wylewką

- Zakres obrotu 150° – dla większej swobody działania
- Strumień normalny – napełnia naczynia szybko i precyzyjnie
- Może współpracować z przepływowymi podgrzewaczami wody
- Możliwy montaż pod oknem
- sBox dla perfekcyjnego i niezawodnego prowadzenia węża z funkcją wyciągania na długość nawet do 76 cm

73864, -000, -800

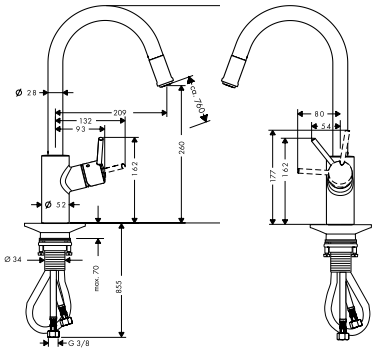

M521-H270
Jednouchwytowa bateria kuchenna 270
z obrotową wylewką

- Możliwość ustawienia zakresu obrotu na jednym z 3 stopni – 110°/150° lub 360° – dla większej swobody działania
- Strumień normalny – napełnia naczynia szybko i precyzyjnie
- Może współpracować z przepływowymi podgrzewaczami wody

73865, -000, -800
73866, -000 zaworem do zmywarki (bez fot.)

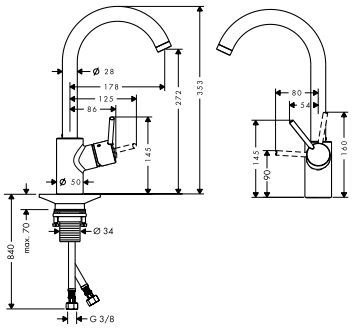

M5216-H170
Jednouchwytowa bateria kuchenna 170
z wyciąganą wylewką, dwa rodzaje strumienia

- Zakres obrotu 150° – dla większej swobody działania
- Strumień normalny – napełnia naczynia szybko i precyzyjnie
- Strumień prysznicowy – dokładnie umyje warzywa czy mięso
- Może współpracować z przepływowymi podgrzewaczami wody
- sBox dla perfekcyjnego i niezawodnego prowadzenia węża z funkcją wyciągania na długość nawet do 76 cm

73860, -000, -800
73861, -000 do bezciśnieniowych podgrzewaczy wody

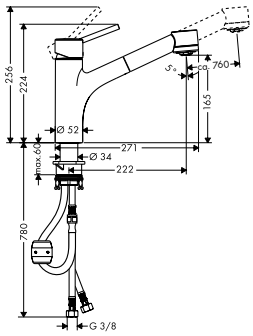

M521-H170
Jednouchwytowa bateria kuchenna 170
z obrotową wylewką

- Zakres obrotu 150° – dla większej swobody działania
- Strumień normalny – napełnia naczynia szybko i precyzyjnie
- Może współpracować z przepływowymi podgrzewaczami wody

73862, -000, -800

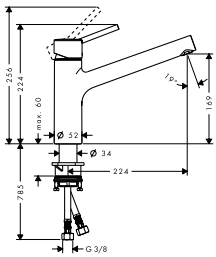

Wszystkie wymiary w mm. sBox nie jest oznaczony w niektórych rysunkach technicznych.

Seria 53

Elegancki klasyk do kuchni

Comfort Zone

Quick Clean

Air Power

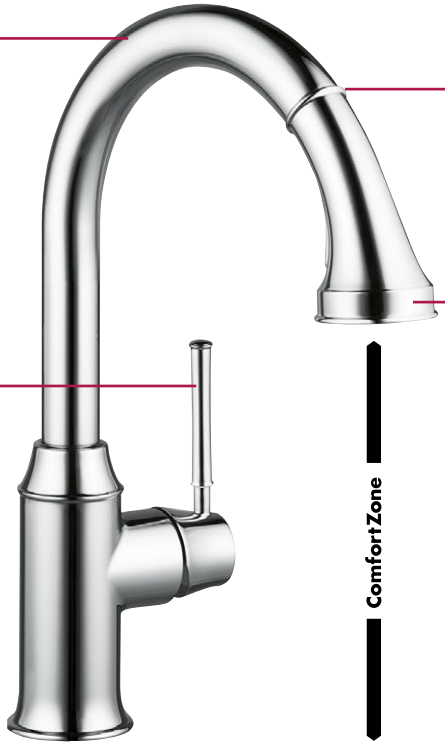

Długi, obrotowy uchwyt dla dużej swobody ruchów

Mocowanie magnetyczne węża MagFit dla niezawodnej i bezwysiłkowej stabilizacji końcówki w wylewce

2 rodzaje strumienia (normalny/prysznicowy)

Wygodna obsługa dzięki uchwytowi pin

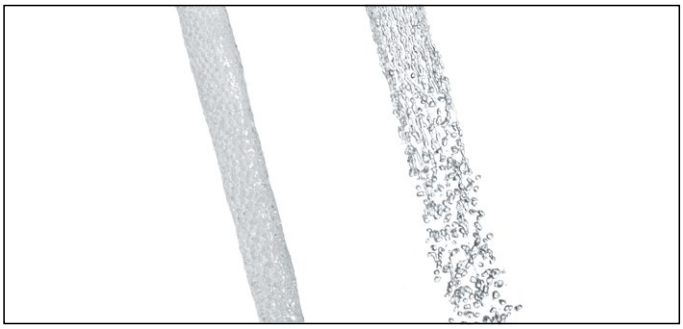

Możliwość regulacji: Możliwość wyboru 2 rodzajów strumienia: Strumień normalny i prysznicowy.

Funkcja obrotowa: Baterie oferują zakres obrotu 150°.

Zalety i korzyści

- Więcej swobody działania dzięki zakresowi obrotu o promieniu nawet 150°
- Dodatkowy strumień prysznicowy sprawdza się znakomicie podczas mycia owoców, warzyw, ryb czy mięsa

Seria 53

M5316-H240
Jednouchwytowa bateria kuchenna 240
z wyciąganą wylewką, dwa rodzaje strumienia

- ComfortZone 240 – mnóstwo przestrzeni i duży zakres funkcjonalny podczas codziennych prac kuchennych
- Zakres obrotu 150° – dla większej swobody działania
- Strumień prysznicowy – dokładnie umyje warzywa, sałatę, ryby lub mięso
- Może współpracować z przepływowymi podgrzewaczami wody
- sBox dla perfekcyjnego i niezawodnego prowadzenia węża z funkcją wyciągania na długość nawet do 76 cm

73870, -000

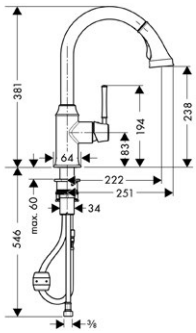

M5316-H210
Jednouchwytowa bateria kuchenna 210
z wyciąganą wylewką

- ComfortZone 210 – mnóstwo przestrzeni i duży zakres funkcjonalny podczas codziennych prac kuchennych
- Zakres obrotu 150° – dla większej swobody działania
- Strumień prysznicowy – dokładnie umyje warzywa, sałatę, ryby lub mięso
- Może współpracować z przepływowymi podgrzewaczami wody
- sBox dla perfekcyjnego i niezawodnego prowadzenia węża z funkcją wyciągania na długość nawet do 76 cm

73871, -000

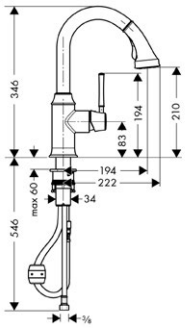

M531-H280
Jednouchwytowa bateria kuchenna 280
z obrotową wylewką

- ComfortZone 280 – mnóstwo przestrzeni i duży zakres funkcjonalny podczas codziennych prac kuchennych
- Zakres obrotu 150° – dla większej swobody działania
- Może współpracować z przepływowymi podgrzewaczami wody

73872, -000

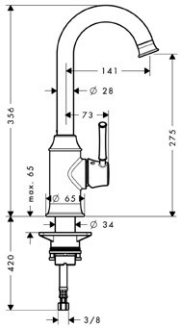

Seria 41

Komfort z wyciąganą wylewką prysznicową

Comfort Zone

Quick Clean

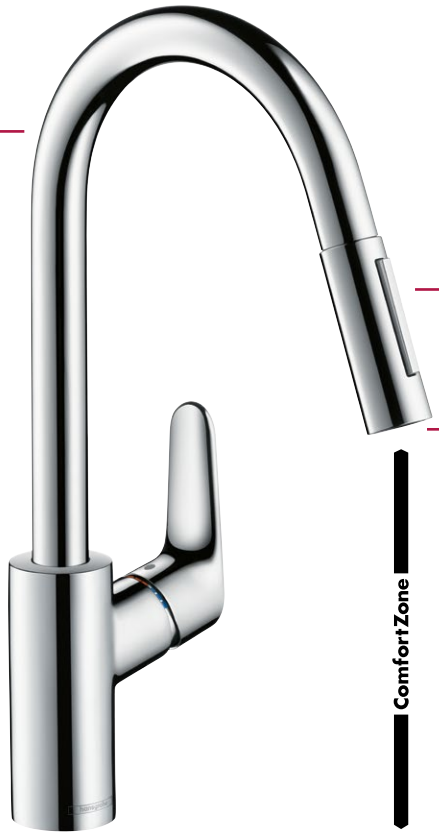

Wylewka obrotowa do 150° dla mnóstwa funkcjonalnej przestrzeni w kuchni

Elastyczność pracy dzięki praktycznej wyciąganej wylewce (na długość do 76 cm)

2 rodzaje strumienia (normalny/prysznicowy)

Dostępna także wersja w kolorze stali szlachetnej

Możliwość regulacji: Możliwość wyboru 2 rodzajów strumienia: Strumień normalny do szybkiego napełniania wysokich naczyń; strumień prysznicowy do dokładnego mycia warzyw, ryb lub mięsa.

Praktyczne funkcje: MagFit fix stabilizuje wyciąganą wylewkę prysznicową z powrotem w korpusie armatury po zakończeniu pracy.

Zalety i korzyści

- Wysoka wylewka obrotowa dla większej przestrzeni swobody pomiędzy wylewką zlewozmywakiem
- Pasuje optymalnie do nowoczesnych aranżacji kuchennych z prostymi minimalistycznymi meblami
- Dodatkowy strumień prysznicowy sprawdza się znakomicie podczas mycia owoców, warzyw, ryb czy mięsa
- Wertykalna pozycja uchwytu dla wygodnej obsługi także w przypadku, gdy jest mało miejsca przy ścianie

Seria 41

M4116-H240
Jednouchwytowa bateria kuchenna 240 z wyciąganą wylewką, dwa rodzaje strumienia, obrotowa wylewka

- ComfortZone 240 – mnóstwo przestrzeni i duży zakres funkcjonalny podczas codziennych prac kuchennych
- Zakres obrotu 150° – dla większej swobody działania
- Strumień normalny
- Strumień prysznicowy – dokładnie umyje warzywa, sałatę, ryby lub mięso
- Może współpracować z przepływowymi podgrzewaczami wody
- sBox dla perfekcyjnego i niezawodnego prowadzenia węża z funkcją wyciągania na długość nawet do 76 cm

73880, -000, -800

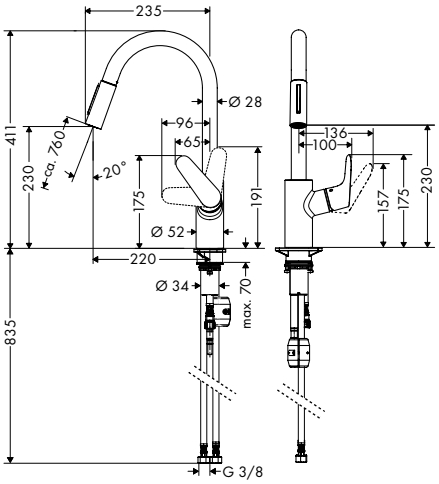

M411-H260
Jednouchwytowa bateria kuchenna 260
z obrotową wylewką

- ComfortZone 260 – mnóstwo przestrzeni i duży zakres funkcjonalny podczas codziennych prac kuchennych
- Możliwość ustawienia zakresu obrotu na jednym z 3 stopni – 110°/150° lub 360° – dla większej swobody działania
- Strumień normalny – szybko napełnia naczynia
- Może współpracować z przepływowymi podgrzewaczami wody

73882, -000, -800
73883, -000 do bezciśnieniowych podgrzewaczy wody
73884, -000 zaworem do zmywarki (bez fot.)

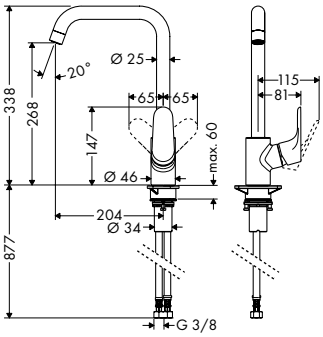

M411-H280
Jednouchwytowa bateria kuchenna 280
z obrotową wylewką

- ComfortZone 280 – mnóstwo przestrzeni i duży zakres funkcjonalny podczas codziennych prac kuchennych
- Możliwość ustawienia zakresu obrotu na jednym z 3 stopni – 110°/150° lub 360° – dla większej swobody działania
- Strumień szybko napełnia naczynia
- Może współpracować z przepływowymi podgrzewaczami wody

73881, -000, -800

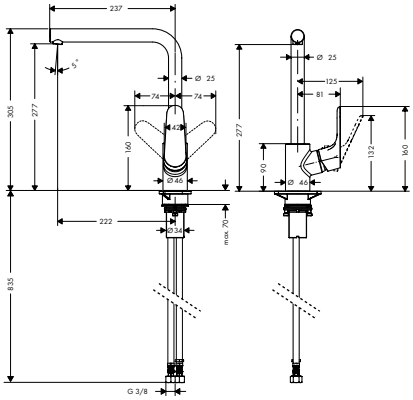

M411-H160
Jednouchwytowa bateria kuchenna 160
z obrotową wylewką

- ComfortZone 160 – mnóstwo przestrzeni i duży zakres funkcjonalny podczas codziennych prac kuchennych
- Zakres obrotu 360° – dla większej swobody działania
- Strumień normalny – napełnia naczynia szybko i precyzyjnie
- Może współpracować z przepływowymi podgrzewaczami wody

73885, -000, -800
73886, -000 do bezciśnieniowych podgrzewaczy wody
73887, -000 zaworem do zmywarki (bez fot.)

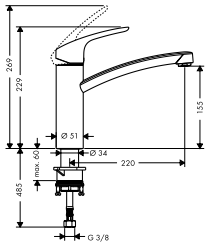

M416-W260
Jednouchwytowa bateria kuchenna 260
do montażu na ścianie, z obrotową wylewką

- Zakres obrotu 180° – dla większej swobody działania
- Strumień normalny – napełnia naczynia szybko i precyzyjnie
- Może współpracować z przepływowymi podgrzewaczami wody

73888, -000

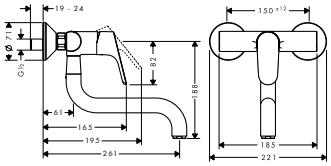

hansgrohe

Dział handlowy hansgrohe
Telefoniczne zapytania odnośnie produktów
i terminów realizacji zamówień.

Godziny pracy działu handlowego
Od poniedziałku do piątku:
W godzinach 8:00–16:00
Infolinia: 801 011 299
Fax: 61 816 86 09
Email: info@hansgrohe.pl

Gwarancja posprzedażowa hansgrohe
Przez 10 lat od momentu zakupu możesz zamówić wszystkie części zamienne. W ten sposób masz pewność i bezpieczeństwo, także w przypadku projektów zrealizowanych w dalszej przeszłości.

Serwis hansgrohe
W kwestiach pytań technicznych służą Ci wiedzą i konkretnym wsparciem doświadczeni specjaliści branży sanitarnej dysponujący solidnym know-how na temat całego asortymentu produktów hansgrohe. Dostarczanie usług serwisowych i części zamiennych odbywa się w najszybszy możliwy sposób.

Godziny pracy działu serwisu
Od poniedziałku do piątku:
W godzinach 8:00–16:00
Infolinia: 801 011 299
Fax: 61 816 86 09
Email: serwis@hansgrohe.pl

Prosimy mieć na uwadze, że w tym Podręczniku Sprzedaży jesteśmy w stanie zaprezentować jedynie produkty z naszej oferty kuchennej. Naszą kompletną ofertę asortymentową znajdziesz w internecie.
Dowiedz się więcej o świecie hansgrohe na http://pro.hansgrohe.pl

pl-PL-hansgrohe Podręcznik sprzedaży zlewozmywaków i baterii kuchennych 2017
Zastrzega się zmiany techniczne produktów oraz odchylenia kolorystyczne z przyczyn technicznych druku.
Nr kat. 84190297 · 03/17/1.5 · Printed in Germany · Wydrukowano na papierze w 100 % niechlorowanym.

Hansgrohe Sp. z o.o. · ul. Sowia 12 · PL-62-080 Tarnowo Podgórne
Infolinia: 0801 011 299 · Fax +48 61 8168609 · info@hansgrohe.pl · www.hansgrohe.pl

4 059625 024263

FSC www.fsc.org MIX Paper from responsible sources FSC® C011855

Ten katalog został wydrukowany z możliwie największą troską o środowisko. Ty także możesz przyczynić się do ochrony naszego środowiska naturalnego, przekazując ten katalog po zapoznaniu się z nim innym osobom zainteresowanym albo oddając go do recyclingu.